Traduit de Espagnol vers Français - www.onlinedoctranslator.com

CLIMATISEUR MARIN
CLIMATISATION MARINE

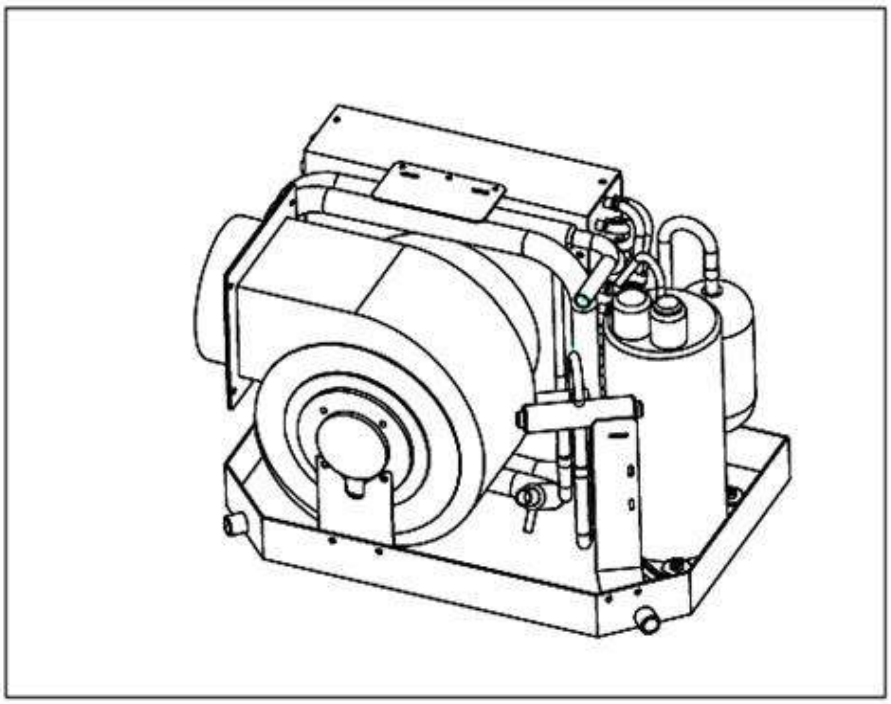

FR - Manuel d'installation et d'utilisation

FR - Manuel d'installation et d'utilisation

Modèles / Modèles 230V 50Hz

11/2020 ver1.0.2

Indice

contenu

INTRODUCTION 5
Caractéristiques principales 5
CONSIGNES DE SÉCURITÉ 6
DIMENSIONS ET SPÉCIFICATIONS TECHNIQUES ..... sept
INSTALLATION 8
Installation typique 8
Dimensionnement 8
Emplacement du système 9
Supports de montage et absorbeur de vibrations ..... dix
Assemblage de la soufflerie ..... onze
Conduit ..... Onze
Air de retour 12
Circulation de l'eau de mer 13
Conduite d'évacuation des condensats 17
Installation du panneau de commande à distance 18
Câblage électrique 19
Liste de contrôle (réviser avant l'installation) ..... vingt et un
OPÉRATION 22
Fonctionnalités du panneau de commande 22
Fonctionnement du panneau de commande 2.3
MAINTENANCE 25
DÉPANNAGE 25
PIÈCES DE RECHANGE 32
CONDITIONS DE GARANTIE 35

YOindice

Contenu

INTRODUCTION 36
Caractéristiques principales 36

INDICATIONS DE SÉCURITÉ 37

DIMENSIONS ET SPÉCIFICATIONS TECHNIQUES 38

FACILITÉ 39
Installation typique 39
Dimensionnement 39
Localisation de l'équipement 40
Supports de montage et anti-vibration 41
Assemblage du ventilateur 42
Conduits 42
Reprise d'air 43
Circuit eau de mer 44
Tubes du bac à condensats 48
Installation du panneau de commande 49
Connexions électriques ..... cinquante
Liste de contrôle (vérifier avant l'installation) 52

CONDUITE 53
Fonctionnalités du panneau de commande 53
Utilisation du panneau de commande 54

MAINTENANCE 56

RÉSOLUTION DES PROBLÈMES 56

PIÈCES DE RECHANGE 63

CONDITIONS DE GARANTIE 66

INTRODUCTION

Merci d'avoir choisi**Climatiseur marin HFL**, veuillez lire attentivement ce manuel du propriétaire avant l'utilisation et conservez-le pour référence future

Ce manuel est destiné à fournir les informations nécessaires pour assurer une installation, un fonctionnement et un entretien corrects de l'unité. Une installation incorrecte peut entraîner des performances insatisfaisantes et/ou une défaillance prématurée de ces unités. Avant de continuer, veuillez lire entièrement ce manuel.

Caractéristiques principales

- Compresseur rotatif à haut rendement, faible vibration et faible consommation d'électricité
- Serpentin de condenseur en cupronickel avec double tube en spirale à haut rendement permettant un taux d'échange de chaleur élevé
- Système préchargé et précâblé pour une connexion facile Bac de récupération en
- acier inoxydable avec 2 emplacements d'évacuation des condensats La sortie
- d'air peut être ajustée à l'emplacement optimal/désiré Moteur de ventilateur à 5
- vitesses
- Température de la cabine affichée en degrés Fahrenheit ou Celsius
- Pressostat de sécurité haute pression pour protéger le compresseur
- Le panneau de commande à distance et le câble RJ45 sont des accessoires
- standard Booster de démarrage en option

INFORMATIONS IMPORTANTES POUR L'ÉLIMINATION CORRECTE DU PRODUIT CONFORMÉMENT À LA DIRECTIVE 2012/19/UE

À la fin de sa durée de vie utile, le produit ne doit pas être éliminé comme un déchet urbain. Il doit être acheminé vers un centre spécialisé appartenant à la municipalité locale, qui collecte les déchets différenciés ou vers un concessionnaire qui assure ce service. L'élimination des appareils ménagers de manière séparée évite les éventuels effets négatifs conséquences sur l'environnement et sur la santé qui découlent d'une élimination inadéquate et permettent également la récupération des matériaux constitutifs afin d'obtenir d'importantes économies d'énergie et de ressources. Afin de rappeler la nécessité de jeter les appareils ménagers de manière séparée, celle-ci est marquée d'une poubelle à roulettes barrée.

Copyright 2020 - Tous droits réservés. Toute reproduction totale ou partielle sans autorisation expresse est interdite

CONSIGNES DE SÉCURITÉ

-N'installez pas l'unité de climatisation dans la salle des machines ou le compartiment de cale pour éviter que des gaz dangereux ne pénètrent dans la pièce.

-Coupez l'alimentation électrique fournie au climatiseur marin lors de l'entretien. L'alimentation électrique peut causer des blessures graves ou la mort.

-Le climatiseur marin doit être relié à la terre au point de connexion de l'unité.

-Le boîtier de commande doit être entretenu par un distributeur/revendeur agréé.

-L'unité A/C a une température élevée pendant le fonctionnement. Plus précisément, son compresseur devient très chaud. Ne touchez pas l'appareil qui peut causer des brûlures.

-L'unité A/C contient du gaz à haute pression. Faites attention à ne pas endommager la tuyauterie ou l'évaporateur.

-Assurez-vous d'installer 2 colliers de serrage sur chaque raccord de tuyau pour plus de sécurité.

-N'insérez pas les doigts ou des objets dans les sorties d'air, ni à travers les ouvertures de ventilation du boîtier. RISQUE DE BLESSURES GRAVES

-Empêchez l'appareil et son cordon d'alimentation de se mouiller, ne les utilisez pas dans des endroits où ils pourraient se mouiller. Au cas où l'appareil serait mouillé, débranchez-le de l'alimentation électrique avant de le toucher. RISQUE DE BLESSURES GRAVES

-Pour les réparations, s'adresser toujours exclusivement aux services d'assistance technique agréés par le fabricant. Les réparations effectuées par du personnel non qualifié peuvent être dangereuses

-Cet appareil n'est pas destiné à être utilisé par des personnes (y compris les enfants) ayant des capacités physiques, sensorielles ou mentales réduites, ou un manque d'expérience et de connaissances, à moins qu'elles n'aient reçu une supervision ou des instructions concernant l'utilisation de l'appareil par une personne responsable de leur sécurité. Les enfants doivent être surveillés pour s'assurer qu'ils ne jouent pas avec l'appareil.

-Cette unité contient des gaz à effet de serre fluorés couverts par le protocole de Kyoto. L'entretien et l'élimination doivent être effectués exclusivement par du personnel qualifié.

DIMENSIONS ET SPÉCIFICATIONS TECHNIQUES

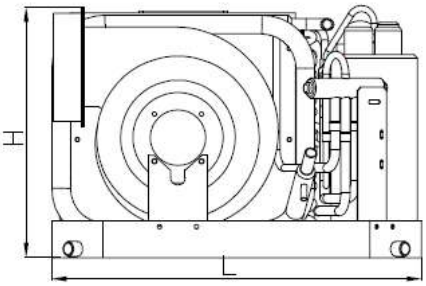

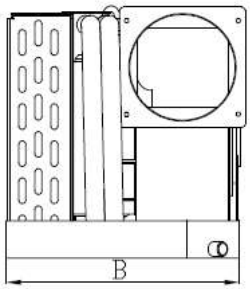

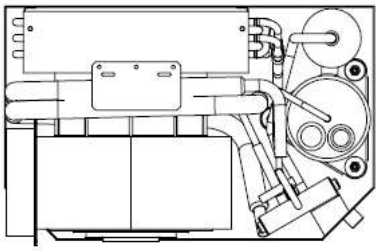

source de courant		Ph/V/Hz	AC230V 1Ph 50Hz				
Modèle			SC03	SC06	SC08	SC12	SC16
refroidissement	Capacité	BTU/h	3500	6000	8000	12000	16000
	Puissance nominale	kW	0,28	0,51	0,78	0,98	1.17
	Courant nominal	UN	1.3	23	3.5	4.5	5.3
Chauffage	Capacité	BTU/h	3800	6500	9500	13500	17600
	Puissance nominale	kW	0,41	0,66	0,81	1.15	1.26
	Courant nominal	UN	1.8	3.1	3.7	5.2	5.9
Courant de démarrage		UN	4.0	8.0	12.0	19.0	23,0
Débit d'eau de mer		m3/h (PCM)	0,35(0,21)	0,45(0,27)	0,60(0,36)	0,90(0,53)	1,25 (0,74)
flux d'air		m3/h (PCM)	210 (124)	380 (224)	500 (294)	600 (353)	730 (430)
Capacité de déshumidification		L/h (GPH)	0,3 (0,08)	0,7 (0,18)	1,0 (0,26)	1,8 (0,48)	2,1 (0,55)
Niveau de bruit		dB(A)	<42	<45	<50	<50	<55
Dimensions	Longueur(L)	mm (po)	350 (13,8)	400 (15,8)	400 (15,8)	480 (18,9)	520 (20,5)
	Hauteur (H)	mm (po)	239 (9.4)	280 (11.0)	280 (11.0)	298 (11,8)	338 (13.3)
	Largeur (B)	mm (po)	190 (7,5)	238 (9.4)	238 (9.4)	285(11.3)	315 (12.4)
poids net		Kg (lb)	13,5 (29,8)	17,5(38,6)	25,5(56,2)	30(66.1)	33(72.8)
Type de réfrigérant			R134a	R410a			
charge de réfrigérant		Kg (lb)	0,140 (0,309)	0,280 (0,617)	0,300 (0,661)	0,400 (0,882)	0,450 (0,992)
Diamètre du conduit d'air		millimètre (pouce)	Ø100 (4”)			Ø125 (5")	Ø150 (6")
Journée de la pipe à eau de mer		millimètre (pouce)	Ø16 (5/8")				
Diamètre du tuyau de condensation		millimètre (pouce)	Ø16 (5/8")				

En raison de l'amélioration continue du produit, les spécifications et la conception sont susceptibles d'être modifiées sans préavis

INSTALLATION

installation typique

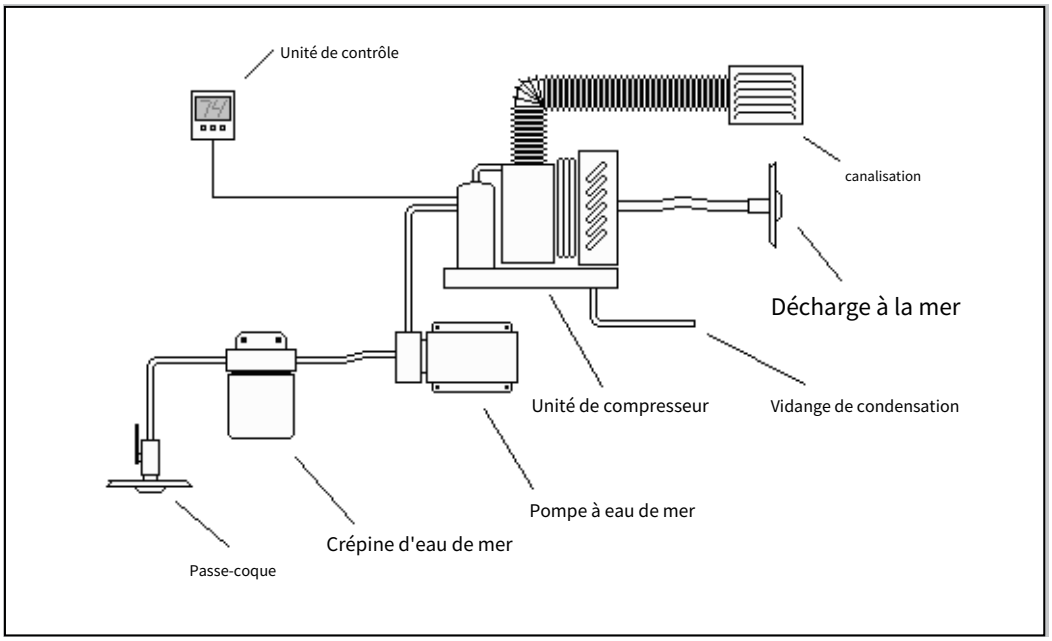

Taille

Assurez-vous que la capacité sélectionnée n'est pas surdimensionnée pour la zone applicable.

Un surdimensionnement peut endommager les composants électriques et/ou l'alimentation électrique en raison de démarrages et d'arrêts fréquents. Une climatisation surdimensionnée n'éliminera pas efficacement l'humidité, ce qui peut provoquer une humidité élevée et de la moisissure dans la cabine. Cela peut également entraîner une consommation d'énergie élevée. Cette consommation d'énergie élevée et surtout le pic de courant de pointe du compresseur peuvent être un gros problème lors de l'amarrage dans les marinas avec une alimentation électrique faible ou lors de l'utilisation sur groupe électrogène.

Un léger sous-dimensionnement peut être applicable, mais un sous-dimensionnement important de votre climatisation causera de l'inconfort lorsque vous en aurez le plus besoin !

Le tableau suivant peut être utilisé comme guide général

Machine Modèle	Du pouvoir (BTU)	Sous le pont (pas les fenêtres) 650 BTU/m2	Moyen (petites fenêtres) 1000BTU/m2	Pont supérieur (grandes fenêtres) 1250BTU/m2
SC03	3500	5 m2	4 m2	3 m2
SC06	6000	9 m2	6 m2	5 m2
SC08	8000	12 m2	8 m2	6 m2
SC12	12000	18 m2	12 m2	10 m2
SC16	16000	25 m2	16 m2	13 m2

Emplacement du système

- Les emplacements typiques se trouvent sous la couchette en V, dans les casiers suspendus, sous les sièges de la dinette, dans les armoires ou dans les lazarets secs extérieurs et le fond des casiers.Ne pas installer l'unité de climatisation dans la salle des machines ou le compartiment de cale
- Air absorbé par l'entrée de l'unité A/C dans la pièce. Ne placez jamais l'appareil dans le compartiment moteur susceptible de produire des gaz toxiques
- Les équipements et composants périphériques doivent s'intégrer et/ou être accessibles à l'endroit choisi.
- UN/L'unité C est composée de certains équipements qui produisent des vibrations ou du bruit.

  L'appareil doit être placé sur une surface ferme, plane et horizontale et dans un espace insonorisé.

- Installez l'arrivée d'eau de mer aussi bas que possible. Le passe-coque de type écope, le robinet à tournant sphérique, la crépine et la pompe à eau de mer doivent être installés sous la ligne de flottaison.
- La conduite d'évacuation des condensats doit descendre en pente depuis l'unité jusqu'à un emplacement d'évacuation approprié. Le drain fonctionne par gravité.
- Si vous ne trouvez pas d'emplacement pour la taille de la plaque de base du climatiseur, une étagère ou une plate-forme de montage doit être construite. Généralement, l'étagère peut être fabriquée à partir de contreplaqué de qualité marine de 16 ou 20 mm (3/4 pouce) qui peut être soit en fibre de verre, soit fixé mécaniquement à la semelle ou à la superstructure du bateau. Ne pas visser directement dans la coque.
- Ne placez jamais le coffret électrique sous le groupe de climatisation.
- Il est fortement recommandé de placer la grille de reprise le plus bas possible et les grilles de soufflage le plus haut possible dans l'habitacle. Cela permettra une meilleure circulation de l'air. Vous devez planifier toutes les connexions,
- y compris les conduits, le répartiteur, les grilles, l'évacuation des condensats, l'entrée et la sortie d'eau, le filtre à eau, la pompe de circulation d'eau, les connexions électriques et l'emplacement de l'unité de commande murale.

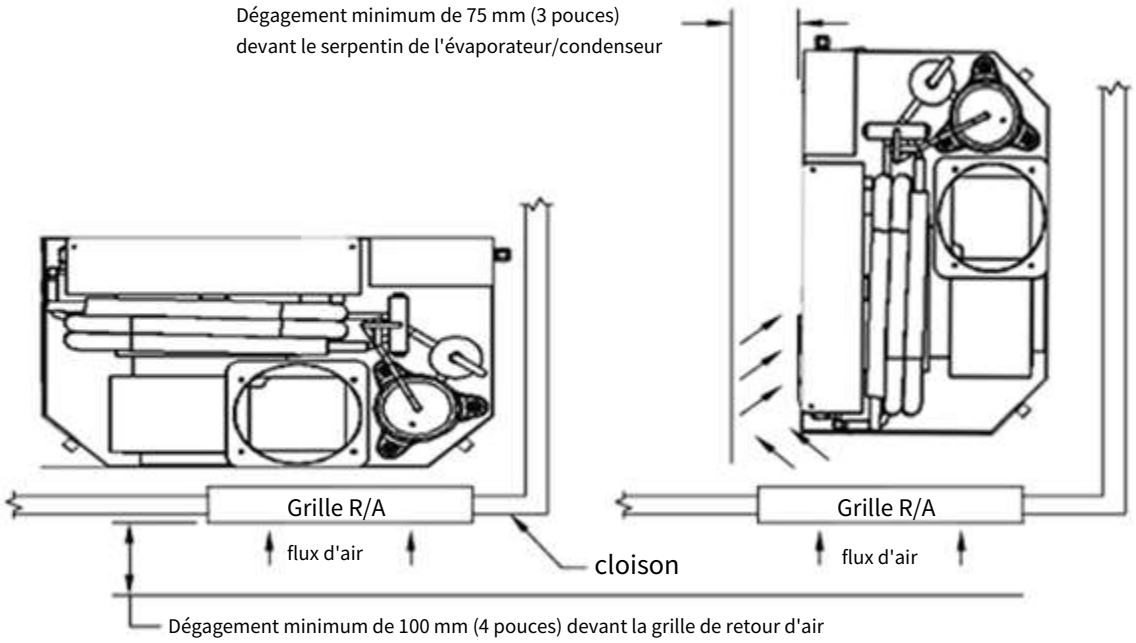

Supports de montage et amortisseur de vibrations

L'unité de climatisation est fournie avec un bac de base qui sert également de bac à condensats. Des pieds de montage et des amortisseurs de vibrations sont fournis pour fixer le plateau de base sur une surface plane

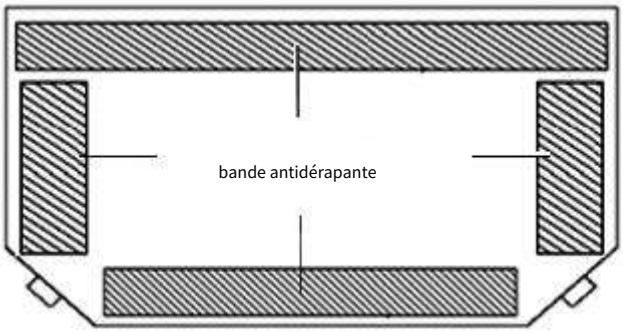

bande antidérapante

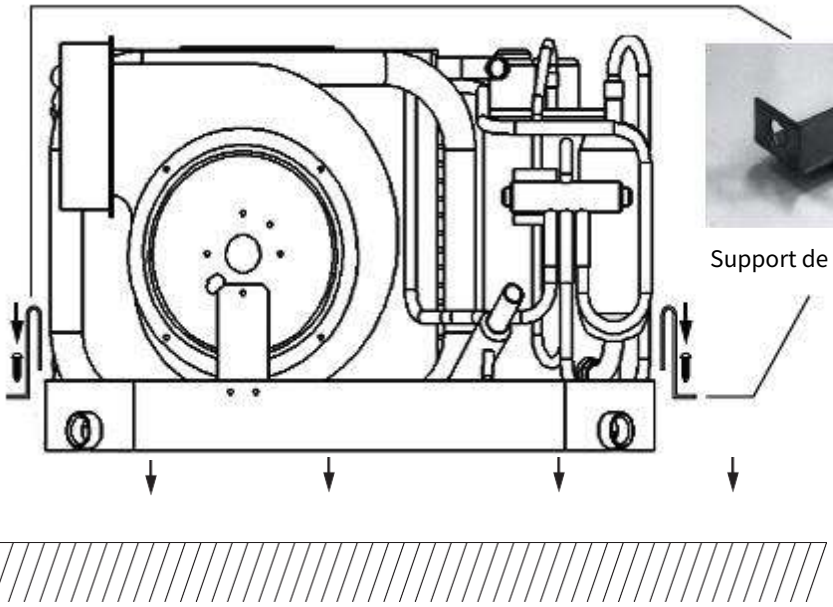

Support de montage

Placez la bande antidérapante attachée sur la base de l'unité AC et fixez-la solidement avec les supports de montage attachés.

ATTENTION **Ne vissez jamais l'unité A/C directement dans la coque.**

assemblage de ventilateur

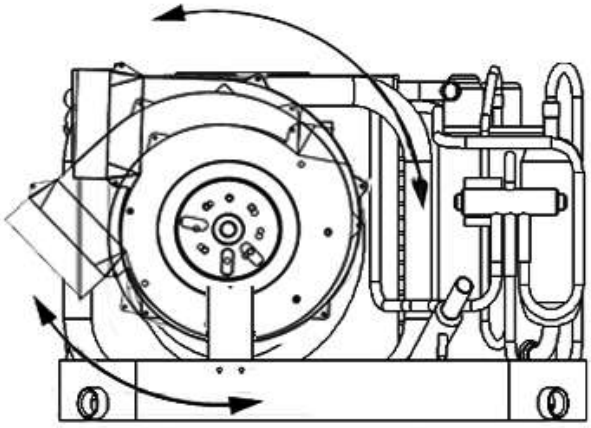

La conception technique ultime permet au ventilateur d'être facilement tourné à 360 ° pour un meilleur angle ou retiré pour l'entretien. Desserrez simplement la pince métallique, retirezd'autres vis situées sous la pince qui pourraient sécuriser la rotation du ventilateur, ajustez la sortie d'air à son emplacement optimal, tournez la sortie du ventilateur à l'angle souhaité et serrez à nouveau la pince métallique. Ne laissez pas la pince desserrée et ne la serrez pas trop car cela pourrait appliquer une tension sur le carénage et provoquer des fissures

canalisation

- Installez au moins un évent à moins de (4 à 5 pieds) de 1,5 mètre de l'appareil. Assurez-vous que le flux d'air n'est pas redirigé vers la grille de retour d'air.
- Tailles de conduit et de grille recommandées comme suit :

Modèle de machine 230V 50Hz	SC03 3500BTU	SC06 6000BTU	SC08 8000BTU	SC12 12000BTU	SC16 16000BTU
Taille minimale de la grille d'alimentation cm2 (in2)	150 (24.7)	215 (48.8)	350 (54.2)	450 (69,8)	510 (79)
Diamètre minimal du conduit millimètre (pouce)	100 (4")	100 (4")	100 (4")	125 (5")	150 (6")

La règle ci-dessous peut être suivie à titre indicatif : Unité 3 500 BTU : 1 ou 2

- grilles d'alimentation rondes de 100 mm (4 pouces) Unité 6 000 BTU : 2 ou 3
- grilles d'alimentation rondes de 100 mm (4 pouces).
- Unité de 8 000 BTU : 3 ou 4 grilles d'alimentation rondes de 100 mm (4 pouces)
- Unité de 12 000 BTU : 3 ou 4 grilles d'alimentation de 100 mm (4 pouces) ou 1 grille d'alimentation de 150 mm (6 pouces) et 2 grilles d'alimentation de 100 mm (4 pouces) ou plus
- Unité de 16 000 BTU : 1 grille d'alimentation de 150 mm (6 pouces) et 2 grilles d'alimentation de 100 mm (4 pouces) ou plus

- Un séparateur d'air est nécessaire si plus d'une grille d'alimentation en air est utilisée. Les répartiteurs peuvent être montés directement sur la sortie de l'unité ou placés en ligne à une courte distance de l'unité en cas de restrictions d'espace. Utilisez un conduit isolé si le conduit traverse des zones chaudes et humides. Si le conduit est complètement à l'intérieur de la zone climatisée, vous pouvez utiliser un conduit non isolé. L'utilisation d'un conduit non isolé peut provoquer une condensation d'eau. Toutes les conduites doivent être aussi courtes et droites que possible. Chaque coude à 90° peut réduire le débit d'air de 15 à 20 %. Les conduits doivent être attachés correctement à une structure permanente pour éliminer l'affaissement.

-Sélectionnez une taille de conduit appropriée en fonction du modèle d'unité A/C.

-Suivez les procédures de dessin pour l'installation des conduits.

-Utilisez un conduit flexible bien isolé pour éviter la condensation de l'eau de rosée pendant le mode de refroidissement.

-Sélectionnez une grille d'entrée et une grille de sortie appropriées.

-Placez la grille de reprise le plus bas possible et la grille de sortie le plus haut possible.

CONNEXION DES TUBES D'AIR

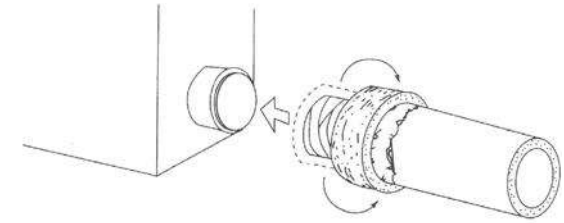

1.Tourner le conduit extérieur et exposer le tuyau du conduit intérieur.

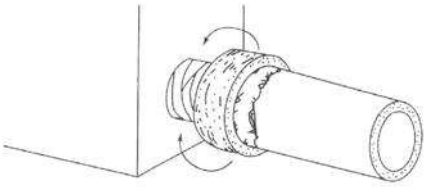

deux.Branchez le conduit intérieur dans la bride. Fixez-le ensuite avec un ruban adhésif pour éviter les fuites d'air.

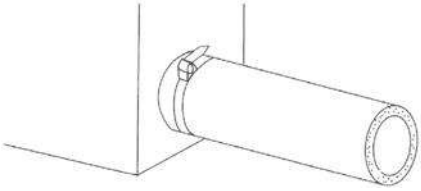

3.Retournez le conduit extérieur et fixez-le avec un collier de serrage.

Reprise d'air

Modèle de machine 230V 50Hz	SC03 3500BTU	SC06 6000BTU	SC08 8000BTU	SC12 12000BTU	SC16 16000BTU
Taille minimale de la grille de reprise cm2 (in2)	300 (46,5)	415 (64.3)	533 (82.6)	800 (124)	1030 (160)
Taille typique de la grille de retour cm x cm (pouce x pouce)	20x20 (8"x8")	25x20 (10"x8")	25x25 (10"x10")	35x25 (14"x10")	35x30 (14"x12")

- Utilisez de préférence des grilles avec filtre, car en plus d'aider à filtrer l'air, elles serviront également de barrière anti-bruit. L'air non filtré contenant de la poussière, de la saleté et des débris entraînera de mauvaises performances et potentiellement un dysfonctionnement. Ne placez aucun objet pour obstruer la grille de retour d'air. Pour de meilleures performances, le côté évaporateur de l'appareil doit faire face à la grille de retour d'air. L'évaporateur doit être à au moins 75 mm (3 pouces) du mur s'il est installé latéralement.
- Lorsqu'il n'est pas possible d'avoir une seule grille de retour, plusieurs grilles peuvent être utilisées. Ne rangez pas d'articles tels que des gilets de sauvetage, de la literie ou d'autres articles de cette nature entre l'évaporateur et la grille de retour d'air.

circulation de l'eau de mer

La pompe de circulation est centrifuge et non auto-amorçante, et elle doit être montée de sorte qu'elle soit toujours à au moins 300 mm (1 pied) sous la ligne de flottaison, quel que soit le bord sur lequel se trouve le navire. Installez le passe-coque de type scoop aussi loin sous la ligne de flottaison et aussi près que possible de la quille dans n'importe quelle application, mais spécialement sur un voilier, pour maintenir l'admission dans l'eau lorsque le bateau s'incline afin que l'air ne entrer dans le système. Le passe-coque de type écope doit être orienté vers l'avant et ne pas être partagé avec une autre pompe. Une crépine d'eau de mer est obligatoire entre le clapet à bille et la pompe pour protéger la pompe de tout corps étranger. La non-installation d'un filtre à eau de mer annulera la garantie de la pompe.

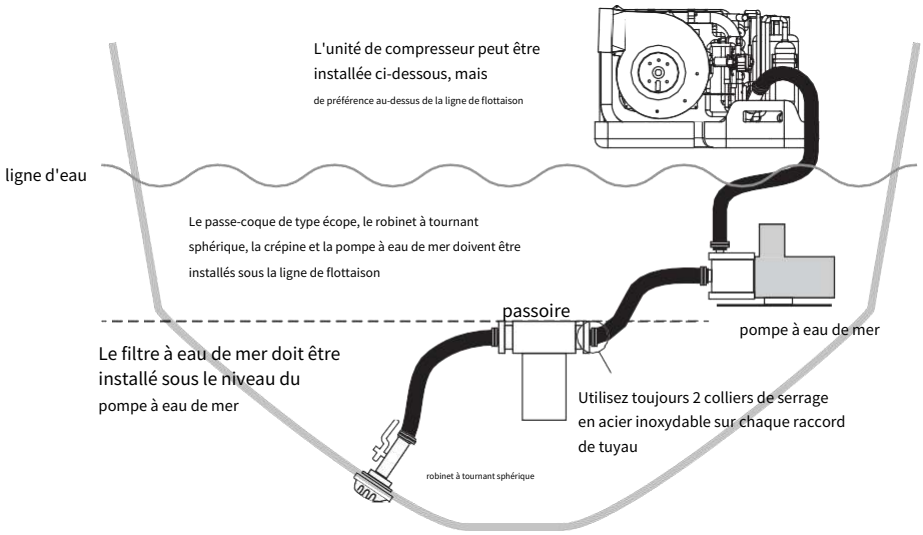

- Le passe-coque de type écope, le robinet à tournant sphérique, la crépine et la pompe à eau de mer doivent être installés sous la ligne de flottaison.
- Installez un passe-coque de type écope à l'entrée d'eau de mer pour empêcher le drainage pendant le fonctionnement.

Passe-coque de type écope

- Installez un robinet à tournant sphérique dans le passe-coque de type écope.
- Enveloppez toutes les connexions filetées avec du ruban téflon.

robinet à tournant sphérique

- La pompe à eau de mer est de type non auto-amorçante. Installez la pompe à eau de mer, la tuyauterie et la crépine sous la ligne de flottaison.
- La pompe à eau de mer doit être située à au moins 30 cm sous la ligne de flottaison.

pompe à eau de mer

- Si l'unité de climatisation est montée en hauteur ou si le lieu d'installation est à plus de 10 mètres (33 pieds) de la pompe à eau de mer, utilisez une pompe à haut débit.
- Connectez 2 jeux de colliers de serrage en acier inoxydable à tous les raccords de tuyau et fixez-les correctement.

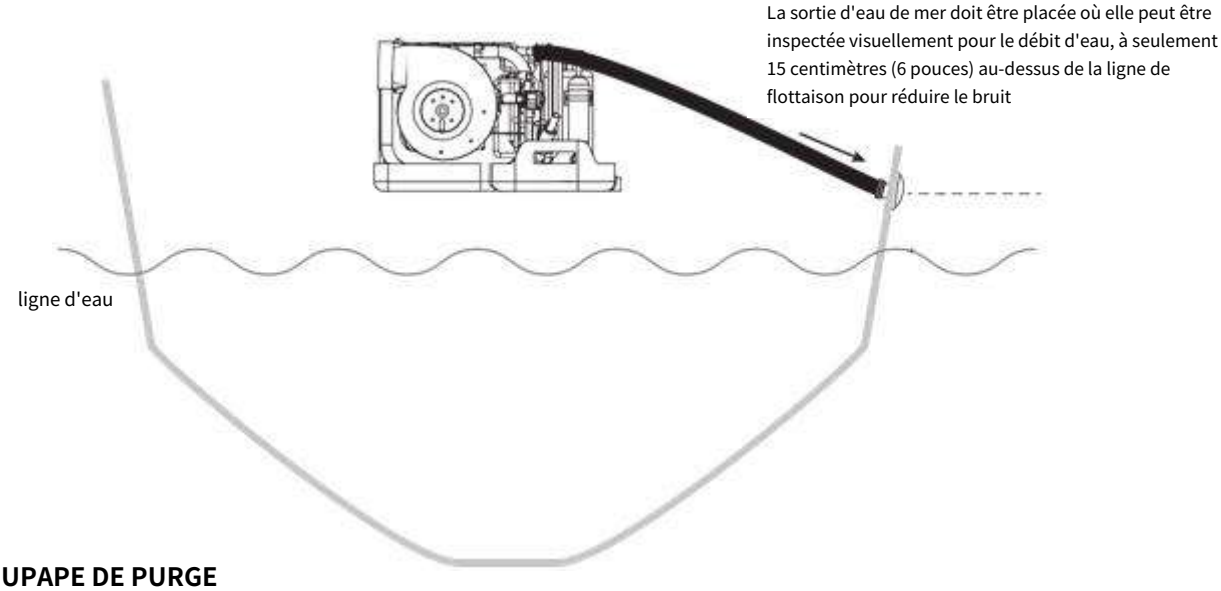

SOUPAPE DE PURGE

Il peut arriver parfois que de l'air pénètre dans le circuit d'eau et que la pompe cesse de fonctionner. Pour résoudre cette situation de manière pratique, une vanne de purge doit être installée juste au-delà de la pompe et sous la ligne de flottaison. Ouvrez simplement la vanne, l'air s'échappe et une fois que l'eau commence à couler par le fond, fermez la vanne et le sas de la pompe à eau est dégagé.

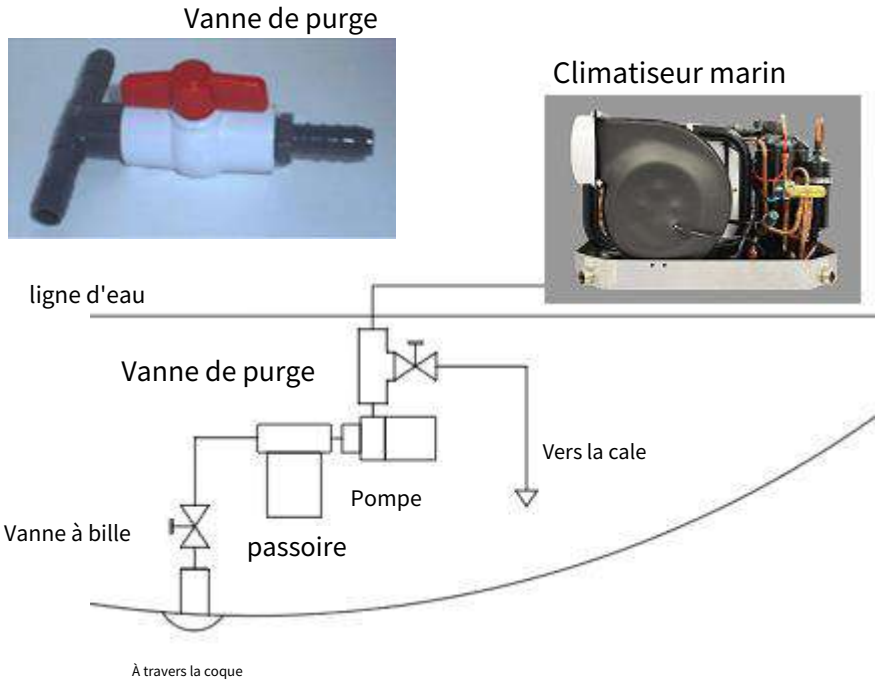

- Placez les flexibles aussi droit que possible et assurez-vous que l'air n'entre pas dans les flexibles. La sortie
- d'eau de mer et la sortie de vidange de l'unité A/C doivent être acheminées vers le bas
- Vérifiez que l'eau de mer à travers l'unité A/C est évacuée en douceur.

ATTENTION **Vérifiez toutes les connexions d'eau pour les fuites et tous les colliers de serrage pour le desserrage.**

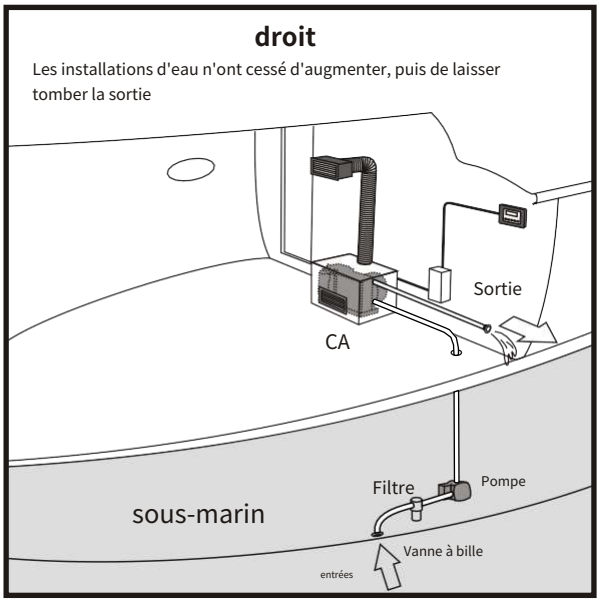

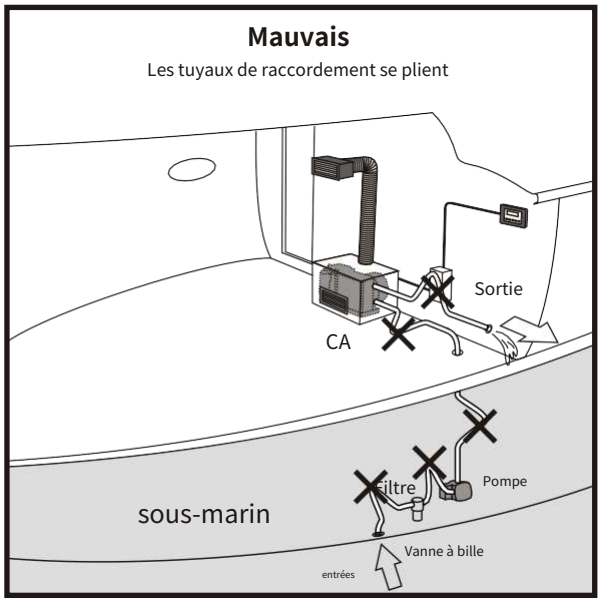

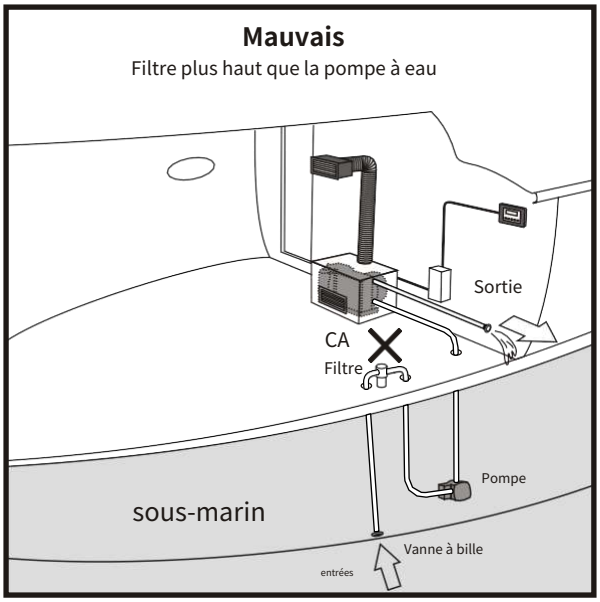

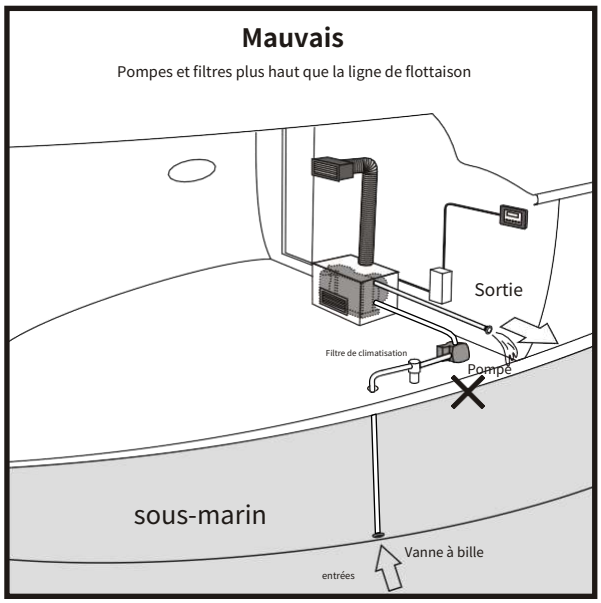

MATÉRIAUX POUR COMPOSANTS INSTALLÉS SOUS LIGNE D'EAU

Le choix des matériaux appropriés pour les composants installés sous la ligne de flottaison est très important pour la sécurité du bateau. Ainsi, nous recommandons d'utiliser du bronze ou du laiton DZR résistant à la corrosion (laiton de dézincification) et d'éviter le laiton CW617N ordinaire couramment utilisé pour les accessoires de plomberie d'eau douce.

Vous devez respecter ces recommandations :

-N'utilisez jamais de passe-coques ou de vannes à bille en plastique sous la conduite d'eau.

- Lors du choix d'une crépine, celle-ci peut être constituée de composants en plastique, mais assurez-vous de choisir un type sûr et fiable d'un bon fabricant.

- Nous déconseillons l'utilisation d'accessoires en acier inoxydable sous la ligne d'eau, en raison de leur faible résistance galvanique dans certaines circonstances

- L'utilisation de raccords en PVC ou en plastique doit être évitée de préférence, surtout si les raccords doivent résister aux vibrations ou aux contraintes mécaniques

- Pour des raisons de compatibilité galvanique, ne mélangez jamais des accessoires constitués de différents matériaux métalliques, comme par exemple l'acier inoxydable et le laiton

- Les vannes en laiton DZR authentiques seront marquées du logo CW602N ou "CR" (résistant à la corrosion), alors que le laiton ordinaire sera marqué du CW617N. Lorsque vos accessoires en laiton ne sont pas correctement marqués, vous devez supposer qu'ils sont en laiton ordinaire.

Recherchez CR ou CW602N

Évitez CW617N

De nos jours un grand nombre de constructeurs de bateaux renommés utilisent des accessoires en laiton CW617N de bonne qualité sous la ligne de flottaison, et ils justifient que la résistance sera supérieure aux 5 ans prescrits par les normes de construction de bateaux. Malheureusement, dans des circonstances particulières avec la présence d'une fuite de courant galvanique et son action électrolytique associée, les accessoires en laiton ordinaires seront gravement endommagés. Lorsque des accessoires en laiton ordinaires sont utilisés, le propriétaire du bateau doit en être conscient et comprendre l'importance d'une inspection régulière pour éviter une catastrophe potentielle.

TAILLE RECOMMANDÉE DES ACCESSOIRES D'EAU

Article	Matériel	SC03, SC06, SC08, SC12	SC16
Passe-coque de type écope	bronze / laiton DZR	1/2"	1/2"
Vanne à bille	bronze / laiton DZR	1/2"	1/2"
raccords	bronze / laiton DZR	1/2"	1/2"
passoire	plastique ou bronze	1/2"	1/2"
Pompe à eau de mer	de type marin	250GPH	600GPH
tuyau	renforcé de textile engrener	5/8" (16mm)	5/8" (16mm)
Décharge à travers la coque	plastique ou inox acier	5/8"	5/8"

ORIENTATION DE LA TETE DE POMPE

La pompe de circulation d'eau doit être installée avec une orientation correcte de la tête de pompe. La pompe peut être montée horizontalement ou verticalement, cependant le refoulement doit toujours être au-dessus de l'entrée.

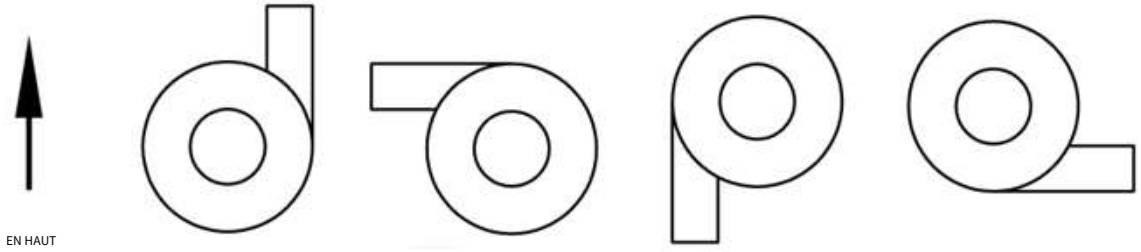

CORRIGER CORRIGER INCORRECT INCORRECT

Tuyauterie d'évacuation des condensats

Pendant le fonctionnement en mode de refroidissement, le climatiseur produira une grande quantité d'eau de condensation. Il est important de faire descendre le tuyau d'évacuation des condensats vers une pompe de puisard. Ne dirigez pas les drains de condensat vers la cale. Une fois le raccordement de l'évacuation des condensats terminé, testez l'installation en versant de l'eau dans l'évacuationpain et contrôle du bon écoulement.

Ne terminez pas le tuyau de vidange à moins de 1 mètre (3 pieds) de l'échappement ou de la cale du moteur à moins qu'il ne soit connecté à une pompe de puisard de condensat ou de douche scellée

Installation du panneau de commande à distance

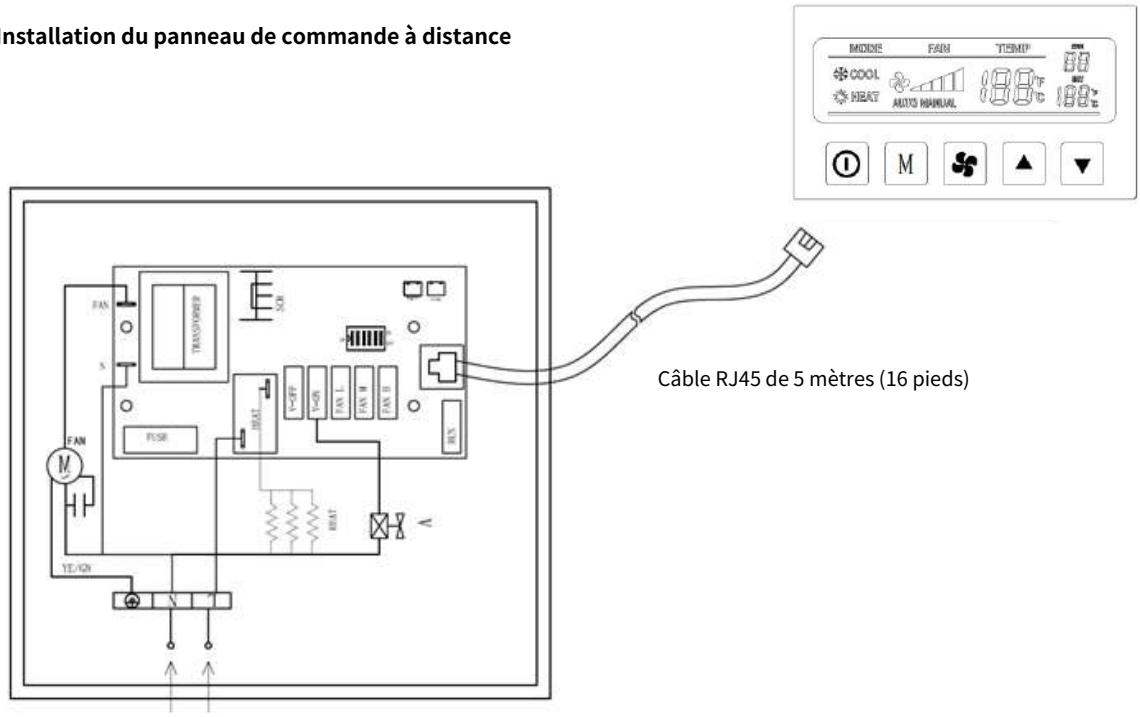

Avant d'installer le panneau de commande à distance, considérez l'emplacement

- Doit être monté sur un mur intérieur, légèrement plus haut que la mi-hauteur de la cabine. Ne le montez
- pas à la lumière directe du soleil, à proximité d'appareils produisant de la chaleur ou dans une cloison où les températures rayonnant de l'arrière du panneau peuvent affecter les performances.

- Ne montez pas le panneau de commande dans le flux d'air soufflé. Ne le montez pas
- au-dessus ou en dessous d'une grille d'alimentation ou de reprise d'air
- Ne pas installer derrière une porte, dans un coin, sous une cage d'escalier ou à tout endroit où il n'y a pas d'air circulant librement
- Connectez le panneau de commande à distance au boîtier de commande électrique principal au moyen du câble RJ45 d'origine fourni avec la machine

Câblage électrique

ATTENTION

Coupez l'alimentation électrique fournie à l'unité A/C lors de l'entretien. Cela peut causer des blessures graves ou la mort.

MISE EN GARDE

N'oubliez pas d'installer un fusible pour protéger les fils de la pompe

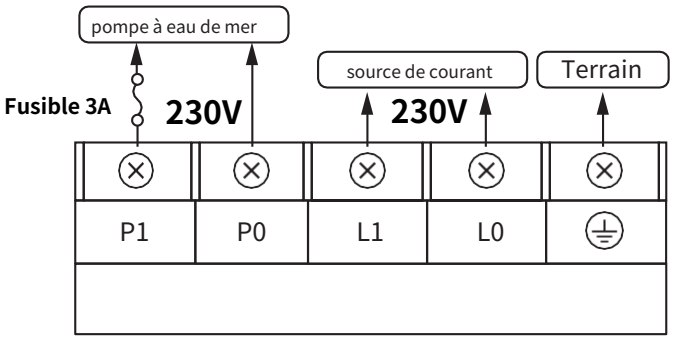

Machine Modèle 230V 50Hz	Recommandé Taille du disjoncteur	Recommandé Taille de fil Alimentation principale	Recommandé Taille de fil Pompe
SC03 ; SC06	10 A	3x1.5mm2 (3xAWG15)	3x1.5mm2 (3xAWG15)
SC08 ; SC12	16 A	3x2.5mm2 (3xAWG13)	3x1.5mm2 (3xAWG15)
SC16	20 ampères	3x4mm2 (3xAWG11)	3x1.5mm2 (3xAWG15)

- Connectez un fil de terre au système de mise à la terre du navire pour éviter un choc électrique.
- Le fusible (3A) doit être utilisé pour le câblage de la pompe à eau de mer.
- Seule une personne autorisée peut entretenir le câblage électrique.
- Insérez un disjoncteur approprié dans l'alimentation électrique de l'unité A/C.
- Les fils du boîtier de commande sont connectés au bornier avec des cosses à fourche ou à anneau.

- Utilisez un câble RJ45 attaché lors de la connexion au panneau de commande à distance.

- Le capteur de température a été installé à l'origine à l'intérieur de l'affichage numérique, mais un fil de capteur de température en option peut également être installé, qui fonctionne avant le capteur d'origine s'il est connecté au boîtier de commande de l'unité AC.

  Lorsqu'il est utilisé, ce capteur doit être connecté à la prise AI1 dans le boîtier de commande électrique principal

-Le courant de démarrage sera réduit par le boîtier de démarrage (pièces en option) connecté au boîtier de commande, qui ne nécessite pas de réglages spéciaux.

Schéma de câblage

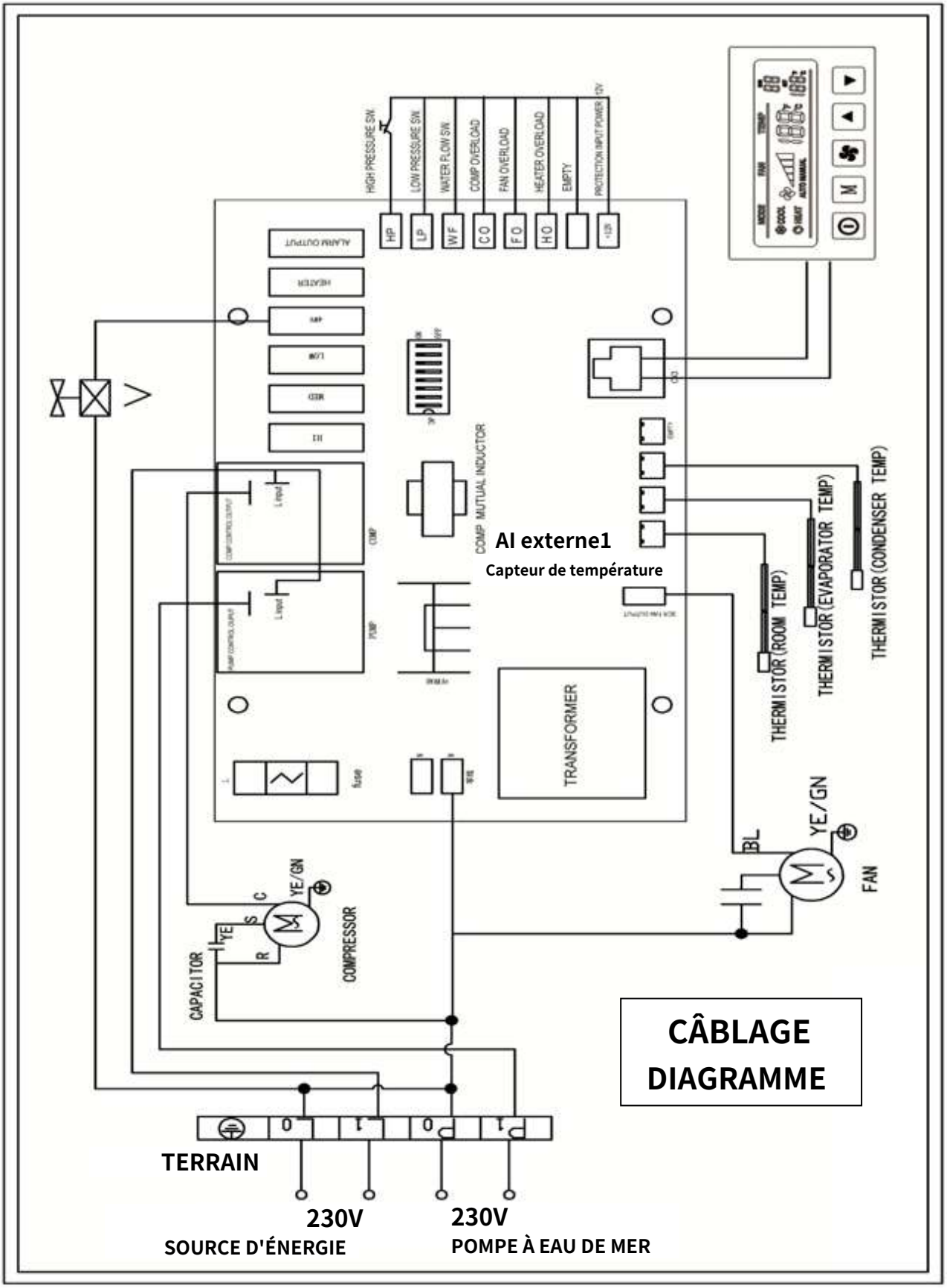

Liste de contrôle (réviser avant l'installation)

montage

- Assurez-vous que l'emplacement sélectionné est isolé de l'accès direct à la cale ou au compartiment moteur
- Il y a suffisamment d'espace pour l'entretien de la tuyauterie
- L'unité A/C est montée solidement sans aucun jeu Le câblage
- électrique est correctement connecté
- L'alimentation électrique est correctement fournie à l'unité A/C

tuyauterie

- Le passe-coque de type écope est situé aussi loin sous la ligne de flottaison et aussi près que possible de la quille Le passe-coque et le
- robinet à tournant sphérique à utiliser sont résistants à l'eau de mer
- La pompe à eau de mer est située à au moins 30 cm (1 pied) sous la ligne de
- flottaison Le filtre à eau de mer est situé en dessous de la pompe à eau de mer
- Assurez-vous d'utiliser 2 colliers de serrage en acier inoxydable à chaque raccord de tuyau.
- Du mastic marin ou du ruban de téflon sont enroulés sur tous les raccords filetés.
- Le tuyau monte de la pelle à travers la coque à la pompe à eau de mer et de la pompe à l'unité de climatisation, en descente de l'unité de climatisation à la décharge par-dessus bord

canalisation

- La grille de retour d'air est montée aussi bas et loin que possible des vapeurs de cale et des gaz d'échappement du moteur
- La grille d'alimentation en air est montée aussi haut que possible
- Le conduit flexible est scellé et serré solidement et non affaissé ou plié

en fonctionnement

- Il n'y a pas de vibration pendant une opération Il
- n'y a pas de fuite de la tuyauterie
- La température ambiante affichée sur le moniteur est appropriée Chaque
- mode fonctionne normalement (refroidissement, chauffage, circulation)
- Chaque débit d'air fonctionne normalement (fort, moyen, faible)
- L'unité de climatisation fonctionne/s'arrête automatiquement en fonction de la température préréglée
- Le débit d'eau de mer de refroidissement est suffisant

OPÉRATION

Fonctionnalités du panneau de contrôle

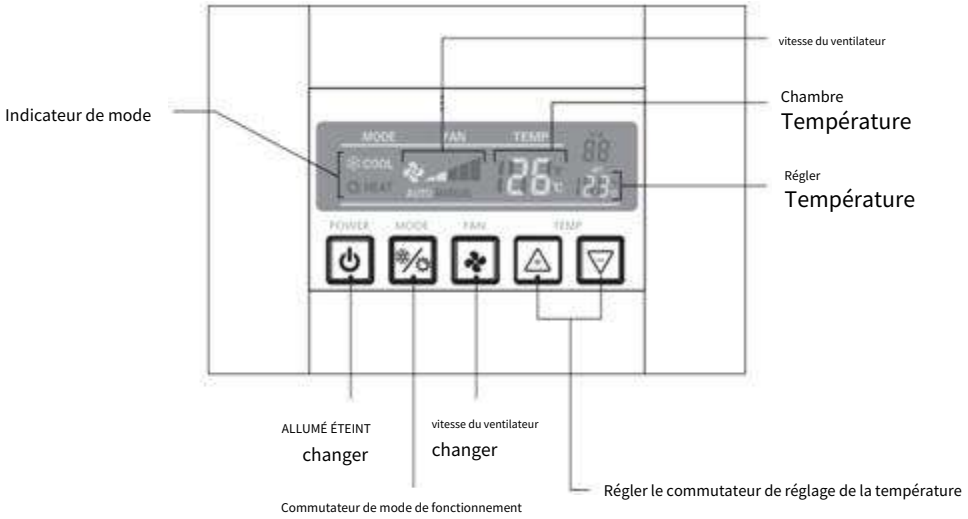

Affichage principal

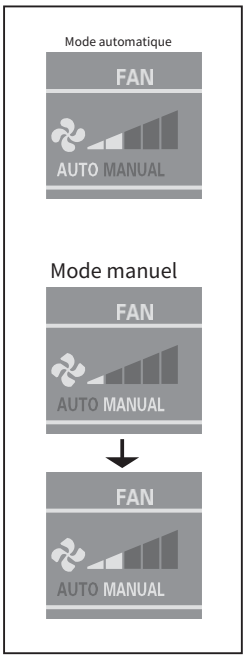

vitesse du ventilateur

AUTO

La vitesse du ventilateur est ajustée automatiquement et le le compteur s'affiche de la même manière

MANUEL

Appuyez sur le bouton FAN pour régler la vitesse du ventilateur.

Température ambiante et température de consigne

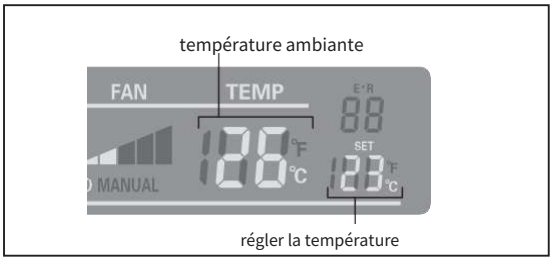

Le chiffre affiché sous « TEMP » indique la température ambiante.

Le chiffre affiché sous "SET" indique la température réglée, qui peut être ajustée en appuyant sur le bouton "TEMP".

Fonctionnement du panneau de commande

1. Mode veille

Lorsque l'alimentation est activée, la température ambiante préréglée et le mode de fonctionnement seront indiqués sur le panneau.

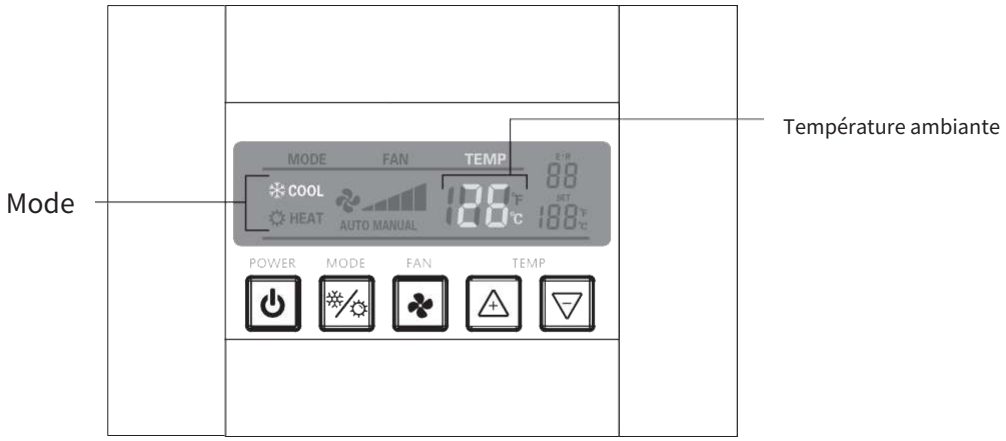

2.Opération

Lorsque vous appuyez sur le bouton d'alimentation, le voyant de fonctionnement s'allume avec le mode préréglé précédent (COOL ou HEAT) et l'unité A/C démarre une opération. Appuyez sur le bouton MODE pour sélectionner le mode de refroidissement ou de chauffage

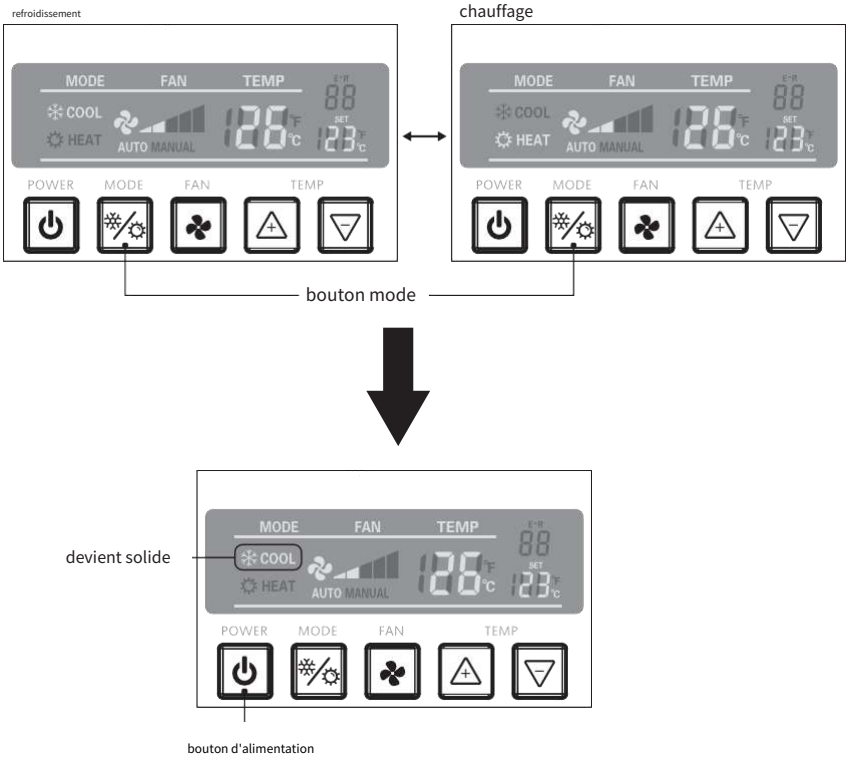

3-1. Régler la température

Appuyez sur le bouton TEMP pour sélectionner la température désirée.

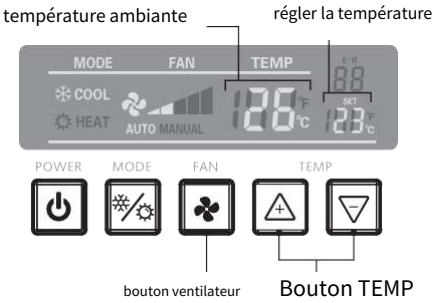

Le mode de fonctionnement « AUTO » sera allumé lors du fonctionnement automatique tandis que « MANUEL » lors du fonctionnement manuel.

En appuyant ( ) les deux boutons de température à en même temps, le système passera de °C à F

3-2. vitesse du ventilateur

Appuyez sur le bouton FAN pour régler la vitesse du ventilateur : dans l'ordre Auto, 1 à 5 niveaux. Lorsque vous sélectionnez AUTO, la vitesse du ventilateur sera ajustée automatiquement en fonction de la température ambiante et l'affichage sera également ajusté en conséquence.

Les voyants d'affichage "AUTO" et la vitesse du ventilateur seront ajustés en fonction de la température ambiante et régler la température.

Le chiffre « MANUEL » s'allume lors de la sélection du mode manuel. Appuyez sur le bouton FAN pour régler la vitesse de ventilation souhaitée : dans l'ordre AUTO, de 1 à 5 étapes.

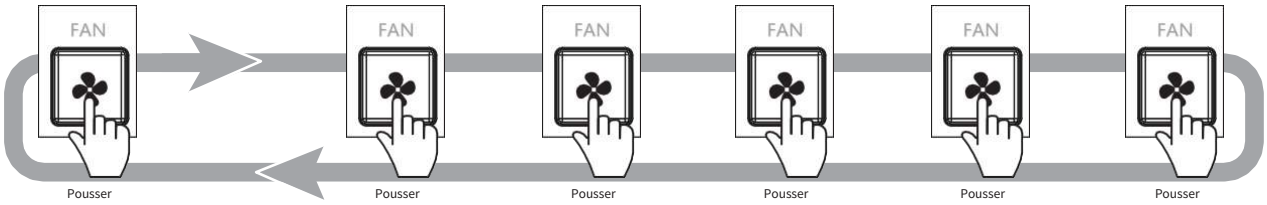

Appuyez sur le bouton FAN pour sélectionner le mode de fonctionnement et la vitesse du ventilateur

4. Éteindre le système

Appuyez sur le bouton POWER pour arrêter l'unité A/C pendant son fonctionnement. Le mode de fonctionnement passera en mode « veille ».

Mode veille : seule la température ambiante sera indiquée

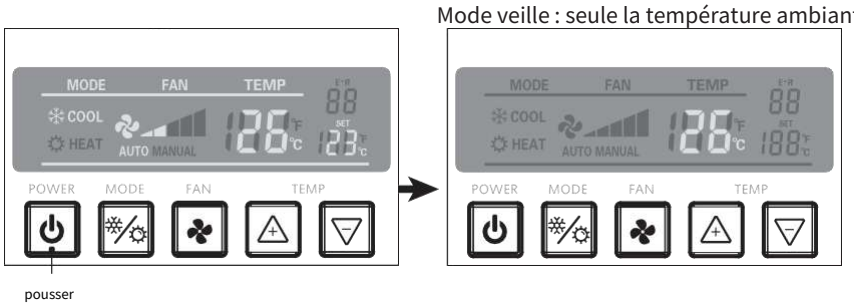

MISE EN GARDE

La pompe à eau de mer sera activée après le démarrage de l'unité AC et le compresseur sera activé 30 secondes après le démarrage de l'unité AC. Le ventilateur ne sera pas activé tant que la température du gaz n'aura pas atteint la valeur fixée. Le compresseur s'arrêtera une fois qu'il aura atteint la température réglée, mais ne redémarrera pas avant 3 minutes après l'arrêt.

MAINTENANCE

-La saleté s'accumulera dans le bac de vidange. Nettoyez régulièrement le bac de récupération.

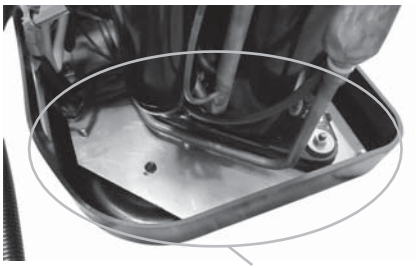

bac de vidange

- Nettoyez régulièrement le filtre à eau de mer pour éviter une dégradation de l'efficacité de l'unité A/C.
- Vérifiez régulièrement toutes les connexions d'eau pour détecter les fuites et tous les colliers de serrage pour tout desserrement.
- Fermez le robinet à tournant sphérique chaque fois que vous quittez le bateau.
- Vérifiez le filtre de la grille de retour d'air tous les mois et nettoyez-le si nécessaire.

- N'a pas besoin d'effectuer d'entretienau compresseur. Une personne non autorisée ne doit pas manipuler ce système pour éviter un accident grave ainsi qu'une panne de l'unité A / C. Si une fuite de gaz est suspectée, consultez votre distributeur ou revendeur local.

DÉPANNAGE

Le climatiseur marin ne démarre pas

causes possibles	Le disjoncteur de l'unité de climatisation est éteint
Actions recommandées	Allumez le disjoncteur

causes possibles	L'interrupteur d'alimentation du panneau de commande est éteint
Actions recommandées	Allumez l'interrupteur d'alimentation du panneau de commande

causes possibles	La protection du compresseur est activée
Actions recommandées	Éteignez l'alimentation et attendez 3 minutes, puis redémarrez

causes possibles	Mauvais câblage à la borne du boîtier de commande
Actions recommandées	Connectez le fil correctement

causes possibles	Tension inadéquate
Actions recommandées	Vérifiez la tension de la source d'alimentation avec le voltmètre et le câblage de l'unité A/C

Le compresseur ne fonctionne pas

causes possibles	Le disjoncteur de l'unité de climatisation est éteint
Actions recommandées	Allumez le disjoncteur

causes possibles	La protection du compresseur est activée
Actions recommandées	Éteignez l'alimentation et attendez 3 minutes, puis redémarrez

Le compresseur a essayé de démarrer, mais a échoué

causes possibles	Tension inadéquate
Actions recommandées	Vérifiez la tension de la source d'alimentation avec un voltmètre

causes possibles	Dysfonctionnement du pressostat haute pression
Actions recommandées	Consultez votre distributeur/revendeur local

Pas de refroidissement ni de chauffage

causes possibles	La température atteint le point de consigne
Actions recommandées	Réinitialiser la température de consigne inférieure ou supérieure

causes possibles	Le débit d'eau de mer est obstrué
Actions recommandées	Vérifiez si le filtre à eau de mer et la pelle sont de type passe-coque et nettoyez-les si nécessaire. Vérifiez si l'eau de mer est évacuée en douceur

causes possibles	Entraînement d'air vers la pompe à eau de mer
Actions recommandées	Purger complètement l'air de la pompe

causes possibles	perte de liquide de refroidissement
Actions recommandées	Vérifiez les fuites de réfrigérant et contactez votre distributeur/revendeur local

causes possibles	La température de l'eau de mer est trop élevée pour le refroidissement ou trop basse pour le chauffage
Actions recommandées	Réinitialiser la température réglée inférieure ou supérieure

causes possibles	Congélation des bobines
Actions recommandées	Éteignez l'unité de climatisation et vérifiez la température de l'eau de mer

cause probable	Le panneau de commande n'est pas allumé
Actions recommandées	Réinitialiser la température de consigne inférieure ou supérieure

faible débit d'air

causes possibles	La température de l'eau de mer est trop élevée pour le refroidissement ou trop basse pour le chauffage
Actions recommandées	Réinitialiser la température réglée inférieure ou supérieure

causes possibles	Congélation d'une bobine
Actions recommandées	Éteignez l'unité de climatisation et vérifiez la température de l'eau de mer

L'évaporateur est glacé

cause probable	Le flux d'air est obstrué
Actions recommandées	Vérifiez le débit d'air et retirez les obstructions à l'avant de la grille de retour d'air. Vérifiez que le conduit flexible n'est pas plié ou plié brusquement

cause probable	congélation de la bobine
Actions recommandées	Éteignez l'unité de climatisation et vérifiez la température de l'eau de mer

cause probable	Humidité élevée
Actions recommandées	Fermez les trappes et les portes pour réduire l'humidité

Bruit excessif du ventilateur même à la vitesse la plus basse

cause probable	La vitesse du ventilateur doit être ajustée
Actions recommandées	Paramètres de programme pour la vitesse du ventilateur

Réglage des paramètres de vitesse du ventilateur

Dans certaines installations où la complexité et la longueur des conduits sont faibles, il peut arriver que le ventilateur soit trop bruyant même à sa vitesse inférieure, et il doit être réduit en ajustant ses paramètres. D'un autre côté, il peut également arriver que dans des installations avec des conduits longs et complexes, le débit d'air soit insuffisant et qu'il faille l'augmenter pour éviter la formation de glace sur l'évaporateur.

Pousser et en même temps pendant 5 secondes, et vous entrerez en paramètre mode de réglage.

Après être entré dans ce mode, vous devrez d'abord entrer le mot de passe. Les chiffres "SET" et "ERR" afficheront 4 lignes en pointillés ----. Le mot de passe pour régler les paramètres est**8699**. entrer le mot de passe, utilisera les boutons ( ) , vous passerez au chiffre suivant en appuyant sur ON/OFF ( ) et une fois le mot de passe dans le système, appuyez sur le bouton successivement jusqu'à sélectionner le paramètre à régler.

EXPLIQUÉ EN D'AUTRES MOTS :

Pousser et en même temps pendant 5 secondes, et **0** apparaîtra dans le deuxième chiffre de "SET"	ERR 00 SET 10 °F °C
Pousser (ou) jusqu'à **8** apparaît	ERR 00 SET 18 °F °C
Passez au chiffre suivant en appuyant sur ( ) et utilisez les boutons ( ) pour sélectionner **6** dans le troisième chiffre de "SET"	ERR 00 SET 16 °F °C
Passez au chiffre suivant en appuyant sur ( ) et utilisez les boutons ( ) pour sélectionner **9** dans le premier chiffre de "ERR"	ERR 90 SET 160 °F °C
Passez au chiffre suivant en appuyant sur ( ) et utilisez les boutons ( ) pour sélectionner **9** dans le deuxième chiffre de "ERR"	ERR 99 SET 160 °F °C
Pousser ( ) et reverra le numéro **8**	ERR 00 SET 18 °F °C

Maintenant, nous allons pousser plusieurs fois pour sélectionner le numéro du paramètre à régler.

Si le mot de passe est correct, vous pouvez passer à l'étape suivante, mais il est incorrect de le saisir à nouveau, et après 3 échecs consécutifs, le système abandonnera automatiquement le mode de programmation.

Lorsque le mot de passe est correct, l'affichage récupère les paramètres stockés dans le circuit imprimé principal.

Les chiffres "SET" afficheront le **numéro de paramètre**, et les chiffres "EER" s'afficheront **valeurs définies pour le paramètre.**

À ce stade, les valeurs des paramètres peuvent être ajustées par des boutons ( ) ,

et peut changer le type de paramètre en appuyant sur Mode .

Une fois tous les paramètres réglés, vous pouvez enregistrer puis quitter la programmation mode, en appuyant et à la fois.

Valeurs de réglage des paramètres:

paramètres	La description	unité	min Évaluer	Max Évaluer	Usine Évaluer	Remarques
d1	seulement pour ventilo-convecteurs. Pas pour ce climatiseur					
d2						
d3						
d4						
d5	vitesse du ventilateur 1	v	30	99	45	vitesse du ventilateur Contrôler
d6	vitesse du ventilateur 2	v	40	99	50	
d7	vitesse du ventilateur 3	v	50	99	55	
d8	vitesse du ventilateur 4	v	60	99	65	
d9	vitesse du ventilateur 5	v	80	99	95	
donne	Quantité de différent étapes de vitesse				5	1; 3 ; 5
db						

TRÈS IMPORTANT : Ne réglez pas la vitesse du ventilateur en dessous de 30, car le débit d'air pourrait être insuffisant et de la glace pourrait s'accumuler dans le serpentin de l'évaporateur.

code d'erreur

Afficher le code d'erreur 01	
Défaut	Erreur du capteur de température ambiante
La description	le compresseur s'arrête
cause	Défaillance du capteur de température ambiante
La solution	●Vérifiez le panneau de commande et le câble RJ45. ●Remplacez-les si nécessaire
Remarque	Récupération automatique

Afficher le code d'erreur 02	
Défaut	Erreur du capteur de température du radiateur
La description	Le capteur de température du radiateur est cassé ou le compresseur s'arrête
cause	Panne ou rupture de fil du capteur de température du radiateur
La solution	●Vérifiez le capteur de température du radiateur et remplacez-le si nécessaire ●Branchez le connecteur AI2 s'il se détache
Remarque	Récupération automatique

Afficher le code d'erreur 03	
Défaut	Erreur du capteur de température d'eau de mer
La description	Le capteur de température d'eau de mer est cassé ou le compresseur s'arrête
cause	Panne ou rupture de fil du capteur de température d'eau de mer
La solution	● Vérifiez le capteur de température du radiateur et remplacez-le si nécessaire ● Branchez le connecteur AI3 s'il se détache
Remarque	Récupération automatique

Afficher le code d'erreur 04	
Défaut	Erreur de température élevée du radiateur
La description	Le compresseur s'arrête en raison de la température élevée du radiateur en mode chauffage
cause	● Perte d'eau de mer ou crépine d'eau de mer obstrué ● La pompe à eau de mer est cassée ● L'air ne circule pas dans l'appareil ● Grille d'entrée obstruée ● Le ventilateur ne tourne pas normalement
La solution	● Vérifiez la sortie d'eau de mer et nettoyez le passage d'eau de mer et la crépine d'eau de mer si nécessaire ● Purger l'air si la pompe à eau de mer a absorbé l'air ● Nettoyez la grille d'entrée et le filtre si le volume d'air n'est pas suffisant ● Vérifier la tuyauterie du conduit
Remarque	Récupération automatique

Afficher le code d'erreur 05	
Défaut	erreur de fuite de gaz
La description	le compresseur s'arrête
cause	Bris de tuyauterie de gaz
La solution	Consultez un distributeur ou revendeur agréé
Remarque	Récupération automatique

Afficher le code d'erreur 08	
Défaut	Erreur de gaz haute pression
La description	le compresseur s'arrête
cause	● Perte d'eau de mer ou crépine d'eau de mer obstruée ● La pompe à eau de mer est cassée ● L'air ne circule pas dans l'appareil ● Grille d'entrée obstruée ● Le ventilateur ne tourne pas normalement
La solution	● Vérifiez la sortie d'eau de mer et nettoyez le passage d'eau de mer et la crépine d'eau de mer si nécessaire ● Purger l'air de la pompe à eau de mer si la pompe a absorbé l'air ● Nettoyez la grille d'entrée et le filtre si le volume d'air n'est pas suffisant ● Vérifier la tuyauterie du conduit
Remarque	● Récupération automatique pendant le fonctionnement de l'unité ● Réalimenter le disjoncteur lorsque l'unité est arrêtée

Afficher le code d'erreur 09	
Défaut	Erreur de gel du radiateur
La description	le compresseur s'arrête
cause	● L'air ne circule pas dans l'appareil ● Grille d'entrée obstruée ● Le ventilateur ne tourne pas normalement
La solution	● Nettoyez la grille d'entrée et le filtre si le volume d'air n'est pas suffisant ● Vérifier la tuyauterie du conduit ● Changer la direction de la grille d'alimentation si l'air devient plus froid
Remarque	Récupération automatique

Afficher le code d'erreur 10	
Défaut	Erreur de température de l'eau de mer
La description	Le compresseur s'arrête car la température de l'eau de mer est trop élevée ou trop basse Le compresseur et la pompe à eau de mer s'arrêtent car le capteur de température d'eau de mer détecte une température d'eau de mer trop élevée ou trop basse
cause	-La température de l'eau de mer est trop élevée -La température de l'eau de mer est trop basse (inférieure à 0 deg en mode chauffage, inférieure à 15 deg en mode refroidissement) -Le mode de fonctionnement est incorrect. (L'unité est en mode refroidissement dans un climat froid ou en mode chauffage dans un climat chaud)
La solution	● Vérifier la sortie d'eau de mer ● Vérifiez si le "MODE" sélectionné est correct
Remarque	Récupération automatique Si la "cause 3" est concevable, éteignez le disjoncteur et réessayez de démarrer

Afficher le code d'erreur 12	
Défaut	Erreur de surintensité du compresseur
La description	Le compresseur s'arrête en raison d'une surintensité
cause	● Perte d'eau de mer ou crépine d'eau de mer obstruée ● La pompe à eau de mer est cassée ● chute de tension ● Problème de compresseur
La solution	● Vérifiez la sortie d'eau de mer et nettoyez le passage d'eau de mer et la crépine d'eau de mer si nécessaire ● Purger l'air de la pompe à eau de mer si la pompe a absorbé l'air ● Vérifiez si la tension d'alimentation est normale ● Consultez un distributeur ou revendeur agréé si le compresseur du ventilateur a un problème
Remarque	Réalimenter le disjoncteur

Afficher le code d'erreur 15	
Défaut	erreur de communication
La description	L'unité s'arrête en raison d'une erreur de communication (entre le disjoncteur et le panneau de commande)
cause	Le panneau de commande, le câble RJ45 ou le circuit imprimé est cassé
La solution	Vérifiez le panneau de commande, le câble RJ45 et le circuit imprimé
Remarque	Récupération automatique

PIÈCES DE RECHANGE

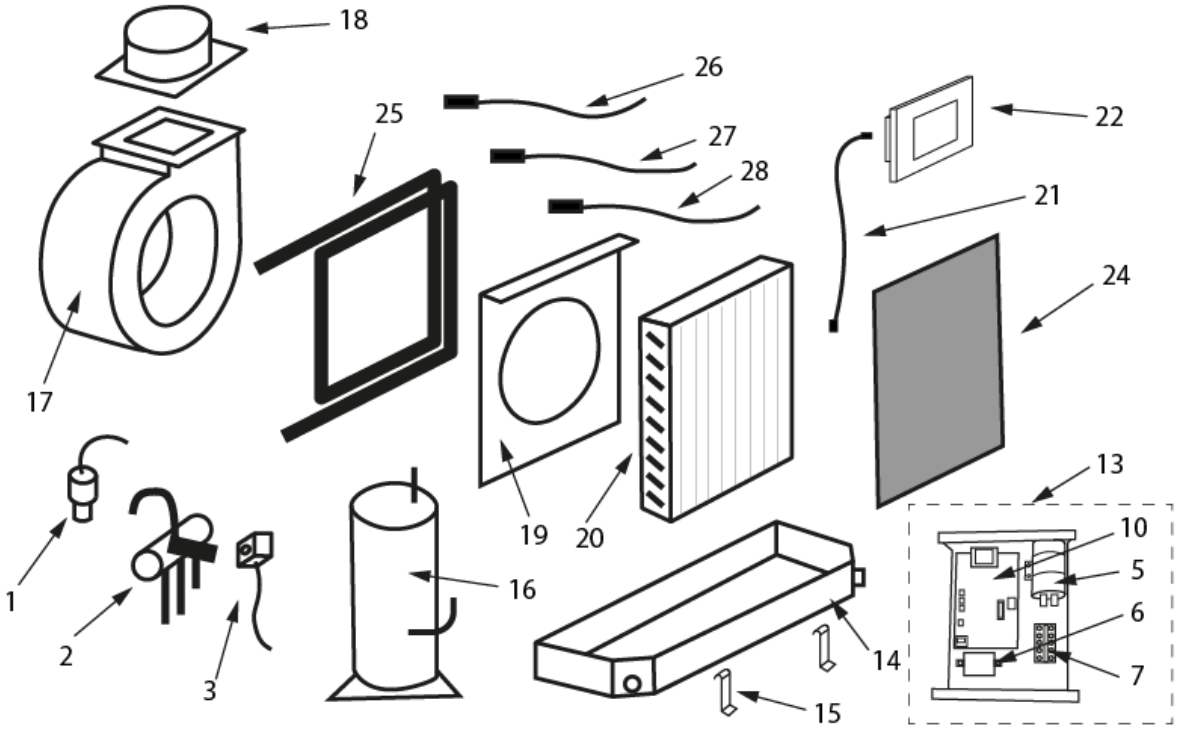

Pièces détachées 3.5k, 6k, 8k, 12k & 16k			R134A 3500BTU		R410A 6000BTU		R410A 8000BTU		R410A 12000BTU		R410A 16000BTU	
			115V 60Hz	230V 50/60Hz	115V 60Hz	230V 50/60Hz	115V 60Hz	230V 50/60Hz	115V 60Hz	230V 50/60Hz	115V 60Hz	230V 50/60Hz
Pos	**Partie#**	**La description**	**1**	**deux**	**3**	**4**	**5**	**6**	**sept**	**8**	**9**	**dix**
1	8010101A	Pressostat haute pression R134A	X	X								
	8010102A	Pressostat haute pression R410A			X	X	X	X	X	X	X	X
deux	8010201A	Vanne d'inversion 3.5k R134A	X	X								
	8010202A	Vanne d'inversion 6&8k R410A			X	X	X	X				
	8010203A	Vanne d'inversion 12k R410A							X	X		
	8010204A	Vanne d'inversion 16k R410A									X	X
3	8010301A	Bobine de valve inversée 115V	X		X		X		X		X	
	8010302A	Bobine de valve inversée 230V		X		X		X		X		X
5	8010501A	Condensateur de compresseur 3.5k 115V	X									
	8010502A	Condensateur de compresseur 3.5k 230V		X								
	8010503A	Condensateur de compresseur 6k 115V			X							

	Partie#	La description	1	deux	3	4	5	6	sept	8	9	dix
	8010504A	Condensateur de compresseur 6k 230V				X						
	8010505A	Condensateur de compresseur 8k 115V					X					
	8010506A	Condensateur de compresseur 8k 230V						X				
	8010507A	Condensateur de compresseur 12k 115V							X			
	8010508A	Condensateur de compresseur 12k 230V								X		
	8010509A	Condensateur de compresseur 16k 115V									X	
	8010510A	Condensateur de compresseur 16k 230V										X
6	8010601A	Condensateur de soufflante 3.5k 115V	X									
	8010602A	Condensateur de soufflante 3.5k 230V		X								
	8010603A	Condensateur de soufflante 6k 115V			X							
	8010604A	Condensateur de soufflante 6k 230V				X						
	8010605A	Condensateur de soufflante 8k 115V					X					
	8010606A	Condensateur de soufflante 8k 230V						X				
	8010607A	Condensateur de soufflante 12k 115V							X			
	8010608A	Condensateur de soufflante 12k 230V								X		
	8010609A	Condensateur de soufflante 16k 115V									X	
	8010610A	Condensateur de soufflante 16k 230V										X
sept	8010701A	Bornier	X	X	X	X	X	X	X	X	X	X
dix	8011001A	Circuit imprimé principal 115V	X		X		X		X		X	
	8011002A	Circuit imprimé principal 230V		X		X		X		X		X
13	8011301A	Ensemble de boîtier électrique 3,5 k 115 V	X									
	8011302A	Ensemble de boîtier électrique 3,5 k 230 V		X								
	8011303A	Ensemble de boîte électrique 6k 115V			X							
	8011304A	Assemblage de coffret électrique 6k 230V				X						
	8011305A	Assemblage de boîtier électrique 8k 115V					X					
	8011306A	Assemblage de boîtier électrique 8k 230V						X				
	8011307A	Ensemble de boîte électrique 12k 115V							X			
	8011308A	Assemblage de boîtier électrique 12k 230V								X		
	8011309A	Ensemble de boîte électrique 16k 115V									X	
	8011310A	Assemblage de boîtier électrique 16k 230V										X
14	8011401A	Bac de vidange de condensation 3.5k	X	X								
	8011402A	Bac de vidange de condensation 6 & 8k			X	X	X	X				
	8011403A	Bac de vidange de condensation 12k							X	X		
	8011404A	Bac de vidange de condensation 16k									X	X
quinze	8011501A	Maintien de la pince vers le bas	X	X	X	X	X	X	X	X	X	X
16	8011601A	Compresseur 3.5k 115V R134A	X									
	8011602A	Compresseur 3.5k 230V R134A		X								
	8011603A	Compresseur 6k 115V R410A			X							
	8011604A	Compresseur 6k 230V R410A				X						
	8011605A	Compresseur 8k 115V R410A					X					
	8011606A	Compresseur 8k 230V R410A						X				

	Partie#	La description	1	deux	3	4	5	6	sept	8	9	dix
	8011607A	Compresseur 12k 115V R410A							X			
	8011608A	Compresseur 12k 230V R410A								X		
	8011609A	Compresseur 16k 115V R410A									X	
	8011610A	Compresseur 16k 230V R410a										X
17	8011701A	Ventilateur 3.5k 115V	X									
	8011702A	Ventilateur 3.5k 230V		X								
	8011703A	Ventilateur 6k 115V			X							
	8011704A	Ensemble ventilateur 6k 230V				X						
	8011705A	Assemblage de ventilateur 8k 115V					X					
	8011706A	Ensemble ventilateur 8k 230V						X				
	8011707A	Ventilateur 12k 115V							X			
	8011708A	Ensemble ventilateur 12k 230V								X		
	8011709A	Assemblage de ventilateur 16k 115V									X	
	8011710A	Ensemble ventilateur 16k 230V										X
18	8011801A	Anneau de conduit 4"	X	X	X	X	X	X				
	8011802A	Anneau de conduit 5"							X	X		
	8011803A	Anneau de conduit 6"									X	X
19	8011901A	Mur d'évaporateur 3.5k	X	X								
	8011902A	Mur d'évaporateur 6&8k			X	X	X	X				
	8011903A	Mur d'évaporateur 12k							X	X		
	8011904A	Mur d'évaporateur 16k									X	X
vingt	8012001A	Ensemble évaporateur 3.5k R134A	X	X								
	8012002A	Ensemble évaporateur 6k R410A			X	X						
	8012003A	Ensemble évaporateur 8k R410A					X	X				
	8012004A	Ensemble évaporateur 12k R410A							X	X		
	8012005A	Ensemble évaporateur 16k R410A									X	X
vingt-et-un	8012101A	Câble d'affichage RJ45 de 5 mètres de long	X	X	X	X	X	X	X	X	X	X
22	8012201A	Panneau de contrôle à distance	X	X	X	X	X	X	X	X	X	X
24	8012401A	Filtre à air 3.5k	X	X								
	8012402A	Filtre à air 6&8k			X	X	X	X				
	8012403A	Filtre à air 12k							X	X		
	8012404A	Filtre à air 16k									X	X
25	8012501A	Bobine de condensateur CuNi 3.5k R134A	X	X								
	8012502A	Bobine de condensateur CuNi 6k R410A			X	X						
	8012503A	Bobine de condensateur CuNi 8k R410A					X	X				
	8012504A	Bobine de condensateur CuNi 12k R410A							X	X		
	8012505A	Bobine de condensateur CuNi 16k R410A									X	X
26	8012601A	Capteur de température de l'évaporateur	X	X	X	X	X	X	X	X	X	X
27	8012701A	Capteur de température ambiante	X	X	X	X	X	X	X	X	X	X
28	8012801A	Capteur de température de l'eau	X	X	X	X	X	X	X	X	X	X

CONDITIONS DE GARANTIE

Ces conditions de garantie ne sont valables qu'en Espagne

INNOBAZAAR, SL garantit que les appareils sont conformes aux spécifications contractuelles. Cette garantie ne couvre que le modèle d'appareil de chauffage indiqué sur la facture valide.
Ces rectifications seront garanties contre tout vice de fabrication et de fonctionnement dans le cadre d'une utilisation normale de ce produit, pendant une durée de 24 mois à compter de la date d'achat figurant sur la facture.

INNOBAZAAR, SL garantit pendant 2 ans contre les défauts de matériel, de conception ou de fabrication au moment de son acquisition initiale.

Cette garantie ne couvre que l'appareil dont le modèle figure sur la facture d'achat.

Cette garantie NE COUVRE PAS l'installation, l'entretien, le nettoyage ou la conservation incorrects de l'appareil, et ne couvre pas non plus les pannes et pannes dues à la force majeure, aux agents chimiques ou aux phénomènes atmosphériques, à la mauvaise utilisation de l'appareil, aux installations électriques défectueuses de l'acheteur, au transport de l'appareil ou problèmes causés par la manipulation de l'appareil par des personnes non autorisées par INNOBAZAAR, SL

Cette garantie ne doit pas être modifiée, altérée ou étendue, et le fabricant n'autorise personne à agir en son nom pour la modifier, l'altérer ou l'étendre.

Cette garantie s'applique uniquement au Produit.

Pour réparer l'appareil, le consommateur doit envoyer un courrier électronique à innobazaar@innobazaar.com et demander les informations nécessaires sur la procédure à suivre.
Pour un remplacement, une annulation ou une réduction de prix, le consommateur doit se rendre à l'établissement où l'appareil a été acheté.

Cette garantie n'affecte pas les droits des consommateurs tels qu'établis dans les dispositions contenues dans la loi sur les biens de consommation. Cette garantie vous donne des droits légaux spécifiques, et vous pouvez également avoir d'autres droits qui varient d'un pays à l'autre.

Distribué par: **Innobazaar, SL**
C/ Palas N°10 5°D CP
30201 Carthagène
ESPAGNE

Copyright 2020 - Tous droits réservés. Toute reproduction totale ou partielle sans autorisation expresse est interdite

INTRODUCTION

Merci d'avoir choisi le**Climatiseur marin HFL**Veuillez lire attentivement ces instructions avant toute manipulation et conservez-les pour référence future.

Ce manuel fournit les informations nécessaires pour assurer l'installation, le fonctionnement et l'entretien corrects de l'unité. Une installation incorrecte peut entraîner un fonctionnement insatisfaisant de l'équipement et/ou une panne prématurée de l'appareil. Avant de continuer, veuillez lire entièrement ce manuel.

Caractéristiques principales

- Compresseur rotatif à haut rendement, faibles vibrations et faible consommation d'énergie
- Condenseur CuproNickel à double tube, avec tube spiralé à haut rendement pour un transfert de chaleur élevé
- Système chargé de réfrigérant et câblé pour une connexion facile Bac de
- récupération en acier inoxydable avec 2 raccords de condensat Sortie d'air
- réglable pour une installation facile
- Ventilateur avec moteur à 5 vitesses
- Température réglable en Centigrade ou Fahrenheit Pressostat
- haute pression pour la protection du compresseur Panneau de
- commande et câblage RJ45
- Démarreur progressif disponible en option

INFORMATIONS IMPORTANTES POUR L'ÉLIMINATION CORRECTE DU PRODUIT CONFORMÉMENT À LA DIRECTIVE 2012/19/UE

À la fin de sa durée de vie utile, le produit ne doit pas être éliminé comme un déchet urbain. Celui-ci doit être remis à un centre spécial de la commune locale pour la collecte des déchets différenciés ou à un concessionnaire qui assure ce service. L'élimination d'un appareil électroménager séparément évite les conséquences possibles effets négatifs sur l'environnement et la santé qui résultent d'une élimination inappropriée et permet la récupération des matériaux constitutifs pour obtenir d'importantes économies d'énergie et de ressources. Pour vous rappeler la nécessité de jeter séparément l'appareil électroménager, le produit est marqué d'une poubelle à roulettes barrée d'une croix.

Copyright 2020 – Tous droits réservés. Toute reproduction totale ou partielle sans autorisation expresse est interdite.

INDICATIONS DE SÉCURITÉ

-N'installez pas le climatiseur dans les salles des machines ou les compartiments de cale, pour éviter que l'équipement ne propulse des gaz nocifs dans la cabine.

-Débranchez l'alimentation de l'équipement lors de l'entretien de l'équipement. L'énergie électrique peut causer des blessures graves et même la mort.

-Le climatiseur marin doit être connecté à une prise correctement mise à la terre.

-Le boîtier de connexion électrique ne doit être réparé que par un service technique agréé.

-Le climatiseur fonctionne à haute température. En effet, le compresseur atteint des températures très élevées. Ne touchez pas l'appareil, car cela pourrait provoquer des brûlures.

-Le groupe de climatisation contient du gaz sous haute pression. Faites attention à ne pas endommager l'évaporateur et les conduites de gaz.

-Assurez-vous d'installer 2 pinces sur chacune des connexions d'eau de mer.

-N'insérez pas vos doigts ou des objets dans les sorties d'air ou à travers les grilles de ventilation. RISQUE DE BLESSURE GRAVE

-Empêchez l'appareil ou son câble de connexion de se mouiller ou utilisez-le dans des endroits où il pourrait se mouiller. Si l'appareil est mouillé, débranchez-le de l'alimentation électrique avant de le toucher. RISQUE DE BLESSURE GRAVE

-Pour les réparations, s'adresser uniquement aux services d'assistance technique agréés par le fabricant. Les réparations effectuées par du personnel non qualifié peuvent être dangereuses.

-Cet appareil n'est pas destiné à être utilisé par des personnes (y compris les enfants) ayant des capacités physiques, sensorielles ou mentales réduites, ou un manque d'expérience et de connaissances, à moins qu'elles ne soient supervisées ou qu'elles aient reçu une formation de la personne responsable de leur sécurité. Les enfants doivent être surveillés pour s'assurer qu'ils ne jouent pas avec l'appareil.

-Cet appareil contient des gaz à effet de serre fluorés réglementés par le protocole de Kyoto. L'entretien et l'élimination doivent être effectués exclusivement par du personnel qualifié.

DIMENSIONS ET SPÉCIFICATIONS TECHNIQUES

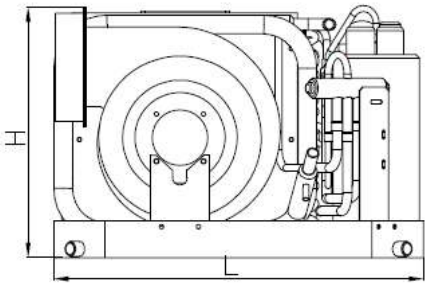

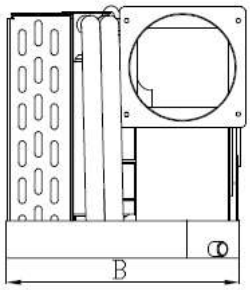

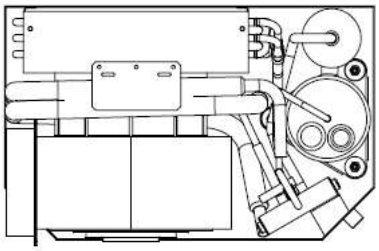

Fourniture électrique		Ph/V/Hz	AC230V 1Ph 50Hz				
Modèle			SC03	SC06	SC08	SC12	SC16
Froid	Aptitude	BTU/h	3500	6000	8000	12000	16000
	puissance nominale	kW	0,28	0,51	0,78	0,98	1.17
	Intensité nominale	UN	1.3	23	3.5	4.5	5.3
Chaleur	Aptitude	BTU/h	3800	6500	9500	13500	17600
	puissance nominale	kW	0,41	0,66	0,81	1.15	1.26
	Intensité nominale	UN	1.8	3.1	3.7	5.2	5.9
Intensité de démarrage		UN	4.0	8.0	12.0	19.0	23,0
L'écoulement de l'eau		m3/h (PCM)	0,35(0,21)	0,45(0,27)	0,60(0,36)	0,90(0,53)	1,25 (0,74)
Flux d'air		m3/h (PCM)	210 (124)	380 (224)	500 (294)	600 (353)	730 (430)
Aptitude déshumidification		L/h (GPH)	0,3 (0,08)	0,7 (0,18)	1,0 (0,26)	1,8 (0,48)	2,1 (0,55)
Niveau de bruit		dB(A)	<42	<45	<50	<50	<55
Dimensions	Longueur(L)	mm (po)	350 (13,8)	400 (15,8)	400 (15,8)	480 (18,9)	520 (20,5)
	Hauteur (H)	mm (po)	239 (9.4)	280 (11.0)	280 (11.0)	298 (11,8)	338 (13.3)
	Largeur (B)	mm (po)	190 (7,5)	238 (9.4)	238 (9.4)	285(11.3)	315 (12.4)
Poids net		Kg (lb)	13,5 (29,8)	17,5(38,6)	25,5(56,2)	30(66.1)	33(72.8)
Type de réfrigérant			R134a	R410a			
Charge de réfrigérant		Kg (lb)	0,140 (0,309)	0,280 (0,617)	0,300 (0,661)	0,400 (0,882)	0,450 (0,992)
Diamètre du conduit d'air		mm(“)	Ø100 (4”)	Ø125 (5")			
Raccordement eau de mer		mm(“)	Ø16(5/8")				Ø150 (6")
Raccordement condensat		mm(“)	Ø16(5/8")				

En raison de l'amélioration continue des produits, les spécifications et la conception sont susceptibles d'être modifiées sans préavis.

FACILITÉ

installation typique

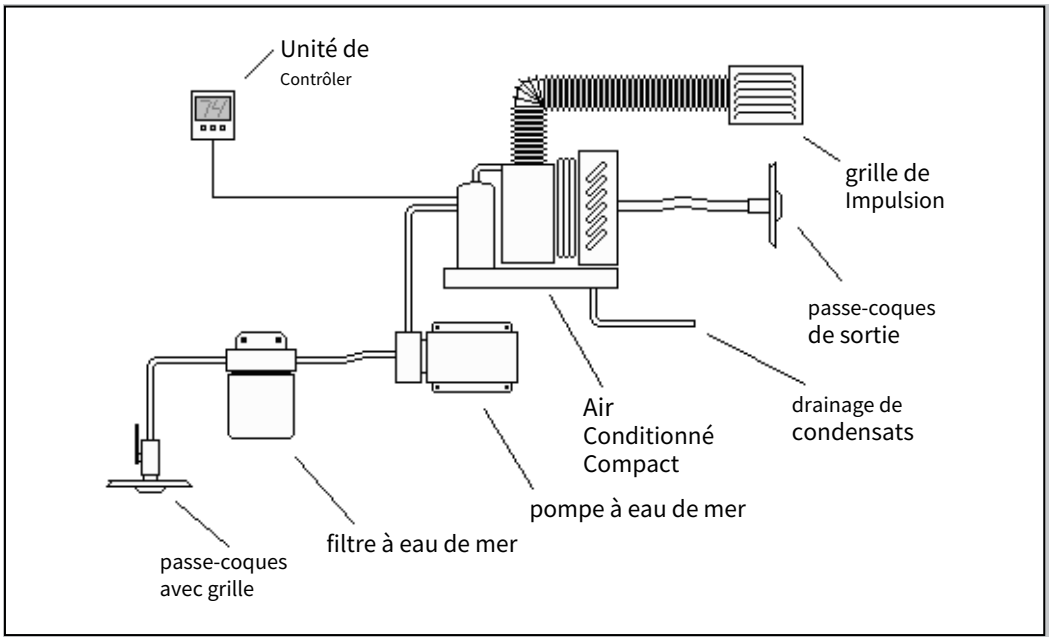

Dimensionnement

Assurez-vous que l'équipement n'est pas trop puissant pour votre utilisation.

Le surdimensionnement de l'unité peut endommager ses composants électriques et/ou son alimentation en raison de démarrages et d'arrêts fréquents. Un climatiseur surdimensionné n'éliminera pas efficacement l'humidité, ce qui peut entraîner des niveaux élevés d'humidité à l'intérieur de la cabine. Cela entraînera également une forte consommation d'énergie. Cette forte consommation d'énergie et surtout les fortes pointes de démarrage du compresseur peuvent être un problème majeur lors du raccordement à des ports à puissance électrique réduite ou lors de l'utilisation d'un groupe électrogène.

L'utilisation avec une puissance légèrement inférieure au nécessaire peut être satisfaisante, mais réduire considérablement la puissance installée provoquera une gêne lorsque l'équipement est plus nécessaire.

Le tableau suivant peut être utilisé comme guide général

Modèle machine	Du pouvoir (BTU)	À l'abri (pas de fenêtres) 650 BTU/m2	utilisation moyenne (peu les fenêtres) 1000BTU/m2	Pont supérieur (grands les fenêtres) 1250BTU/m2
SC03	3500	5 m2	4 m2	3 m2
SC06	6000	9 m2	6 m2	5 m2
SC08	8000	12 m2	8 m2	6 m2
SC12	12000	18 m2	12 m2	10 m2
SC16	16000	25 m2	16 m2	13 m2

emplacement de l'équipement

- Les endroits typiques sont sous les lits superposés, à l'intérieur des placards, sous les sièges du salon. Ne pas installer l'unité de climatisation dans la salle des machines ou dans la cale.
- L'air aspiré par le climatiseur sera soufflé dans l'habitacle. N'installez pas l'équipement dans des espaces où des gaz nocifs peuvent apparaître.
- L'équipement et ses composants périphériques doivent s'adapter et être accessibles là où ils sont installés.
- Certains composants du climatiseur produisent des vibrations ou du bruit. L'équipement doit être situé sur une base solide, plane et horizontale dans un espace insonorisé.
- Installez la prise d'eau de mer à un endroit de la coque aussi profond que possible. Le passe-coque blindé, le robinet à tournant sphérique, la crépine et la pompe à eau de mer doivent être installés sous la ligne de flottaison.
- Le tuyau d'évacuation des condensats doit être disposé vers le bas à un endroit approprié. L'évacuation des condensats fonctionne par gravité.
- Si un emplacement avec une surface suffisante pour monter la machine n'est pas disponible, une plate-forme de montage doit être construite. Le contreplaqué marin de 16 ou 20 mm (3/4 pouce) peut être utilisé pour la construction. Cette planche peut être agglomérée à la coque ou vissée à la structure du navire. Ne jamais visser directement sur la coque. Ne placez jamais
- le boîtier de raccordement électrique sous le groupe de climatisation. Il est recommandé de
- placer la grille de reprise le plus bas possible, et les grilles de soufflage en partie haute de la cabine. Cela permettra d'obtenir une meilleure circulation de l'air. Avant de commencer, tous
- les raccordements doivent être prévus, y compris les conduits d'air, les répartiteurs d'air, les grilles, l'évacuation des condensats, les entrées et sorties d'eau, le filtre à eau, la pompe de circulation, etc.

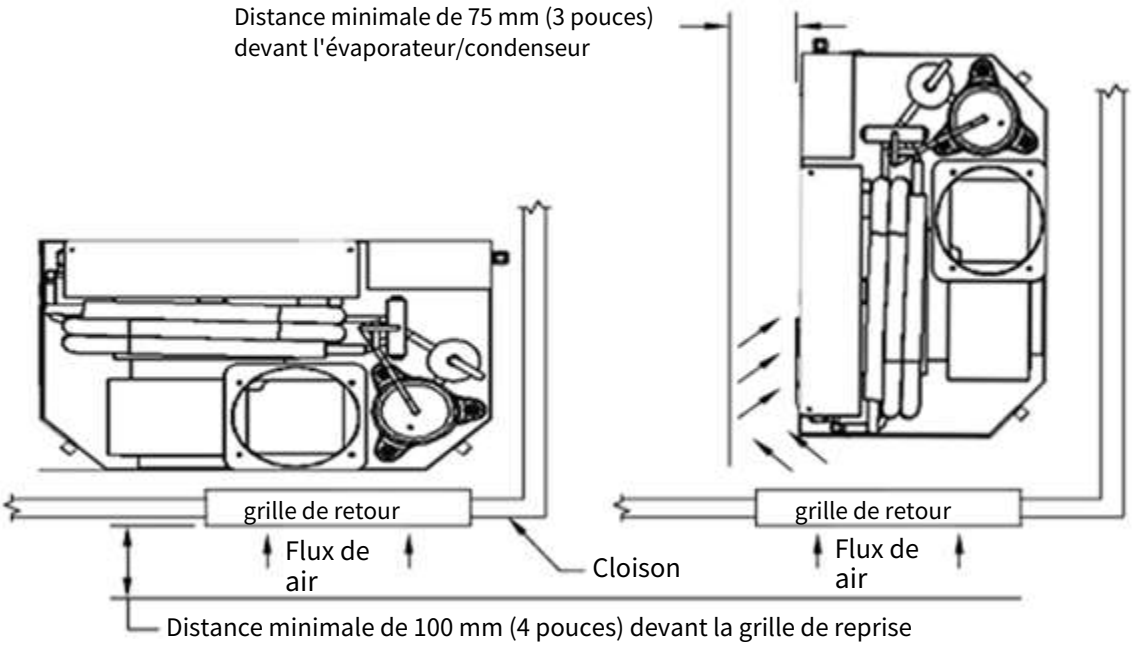

Supports de montage et anti-vibration

Le groupe de climatisation est fourni avec une base qui sert de bac à condensat. Des supports et une sangle anti-vibration sont fournis pour fixer la machine sur une surface plane.

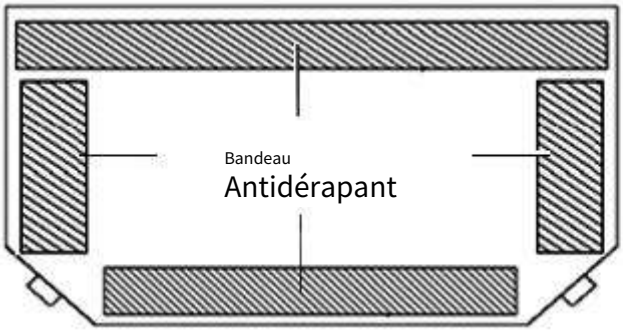

Bandeau
Antidérapant

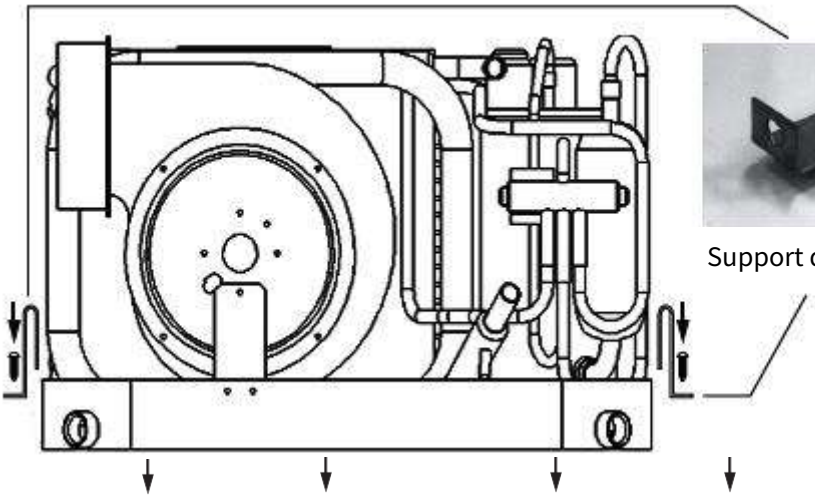

Support de montage

Collez le ruban anti-vibration entre le bac de vidange et la surface de montage, et fixez-le solidement avec les supports de montage fournis.

DANGER **Ne vissez jamais le climatiseur directement sur la coque.**

ventilateur

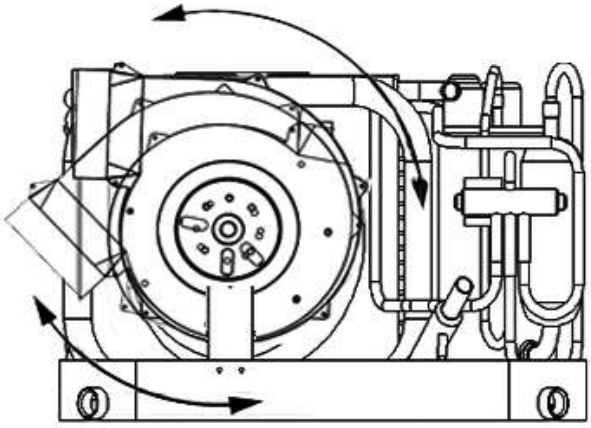

Une conception bien pensée permet de faire pivoter facilement le ventilateur pour obtenir le meilleur angle de montage et de le retirer à des fins de maintenance. Desserrez simplement la pince métallique, retirez les vis de fixation en dessous pour fixer le ventilateur, ajustez la sortie d'air à l'angle souhaité et resserrez la pince de fixation. Ne laissez pas la pince desserrée ou trop serrée car cela pourrait endommager le boîtier du ventilateur.

conduits

- Installez au moins un gril à moins de 1,5 mètre (4 ou 5 pieds) de l'appareil. Assurez-vous que le jet d'air n'est pas dirigé directement vers la grille de reprise.
- Recommandations sur les tailles de conduit et de grille :

modèle de machine 230V 50Hz	SC03 3500BTU	SC06 6000BTU	SC08 8000BTU	SC12 12000BTU	SC16 16000BTU
Taille minimale de la grille de sortie cm2 (in2)	150 (24.7)	215 (48.8)	350 (54.2)	450 (69,8)	510 (79)
Diamètre minimum du conduit mm (pouces)	100 (4")	100 (4")	100 (4")	125 (5")	150 (6")

Généralement, la règle suivante peut être suivie : 3 500
- BTU : 1 ou 2 racks ronds de 100 mm (4 pouces) 6 000
- BTU : 2 ou 3 racks ronds de 100 mm (4 pouces)
- 8 000 BTU : 3 ou 4 grils ronds de 100 mm (4 po)
- 12 000 BTU : 3 ou 4 grilles rondes de 100 mm (4 pouces) ou 1 grille ronde de 150 mm (6 pouces) et 2 grilles rondes de 100 mm (4 pouces) ou plus
- 16 000 BTU : 1 grille ronde de 150 mm (6 pouces) et 2 grilles rondes de 100 mm (4 pouces) ou plus

- Un répartiteur d'air sera nécessaire lorsque plus d'une grille d'alimentation est utilisée. Les répartiteurs d'air peuvent être montés directement sur la buse du ventilateur, ou placés sur le conduit à une courte distance de l'unité en cas de problèmes d'espace. Utilisez des conduits isolés chaque fois qu'ils traversent des zones chaudes et humides. Si le conduit passe à l'intérieur d'un compartiment climatisé, un tuyau non isolé peut être utilisé. L'utilisation d'un conduit non isolé peut provoquer une condensation d'eau. Toutes les conduites doivent être aussi courtes et droites que possible. Chaque coude à 90° peut réduire le débit d'air environnant de 15 à 20 %. Les conduits doivent être fixés à une structure du navire pour éviter les mouvements indésirables.

-Sélectionnez la taille du conduit en fonction de la taille de la machine de climatisation.

-Suivre les recommandations pour l'installation des tubes.

-Utilisez un conduit souple et bien isolé pour éviter l'apparition de condensation lors de l'utilisation du mode refroidissement.

-Sélectionnez les bonnes tailles de grilles d'alimentation et de reprise.

-Placer la grille de reprise le plus bas possible et la grille de refoulement en hauteur.

CONNEXION DES TUBES D'AIR

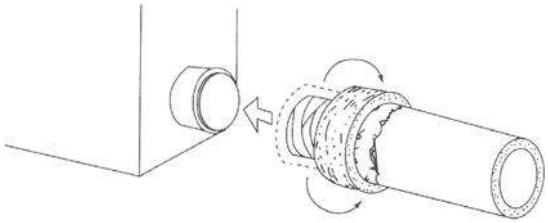

1.Tirez sur la partie extérieure du tube jusqu'à ce que le tube intérieur soit visible

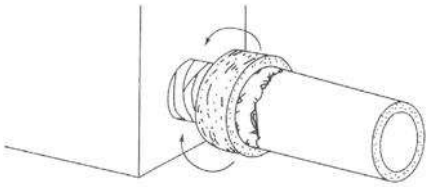

deux.Branchez la chambre à air sur la bride puis fixez-la avec un ruban adhésif pour éviter les fuites d'air.

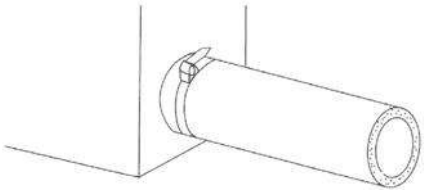

3.Replacez l'extérieur du tube et fixez-le avec un collier de serrage.

retour d'air

modèle de machine 230V 50Hz	SC03 3500BTU	SC06 6000BTU	SC08 8000BTU	SC12 12000BTU	SC16 16000BTU
Grille de retour de taille minimale cm2 (in2)	300 (46,5)	415 (64.3)	533 (82.6)	800 (124)	1030 (160)
Grille de retour de taille habituelle cm x cm (pouce x pouce)	20x20 (8"x8")	25x20 (10"x8")	25x25 (10"x10")	35x25 (14"x10")	35x30 (14"x12")

-Il est préférable d'utiliser des grilles avec filtres, car en plus de contribuer à filtrer l'air, elles contribuent à réduire le bruit de la machine. Un air non filtré avec de la poussière et de la saleté entraînera de mauvaises performances et même un dysfonctionnement. Ne placez aucun objet obstruant la grille de reprise. Placer de préférence le côté évaporateur vers la grille de reprise. Lorsque l'évaporateur est installé devant une cloison, laissez une distance d'au moins 75 mm (3 pouces).

-Lorsqu'il n'est pas possible d'installer une seule grille de reprise, plusieurs peuvent être utilisées. Ne stockez pas d'articles tels que des gilets de sauvetage, de la literie ou similaires à proximité de l'évaporateur ou de la grille de retour.

circuit eau de mer

La pompe de circulation est de type centrifuge et non auto-amorçante, elle doit donc être installée de manière à ce qu'elle soit toujours à au moins 30 cm (1 pied) sous la ligne de flottaison, quel que soit le côté sur lequel le bateau est incliné. Installer la grille passe-coque le plus en dessous de la ligne de flottaison et le plus près possible de la quille, quel que soit le type d'application, mais surtout dans le cas des voiliers, de manière à ce que la prise de fond reste dans l'eau lors de la gîte, afin de ne pas l'air pénètre dans le système. L'écran passe-coque doit être installé vers l'avant et ne doit pas être partagé avec d'autres pompes. Il est indispensable d'installer un filtre entre le clapet à bille et la pompe, pour protéger la pompe des agents extérieurs. La non-installation d'un filtre annulera la garantie de la pompe.

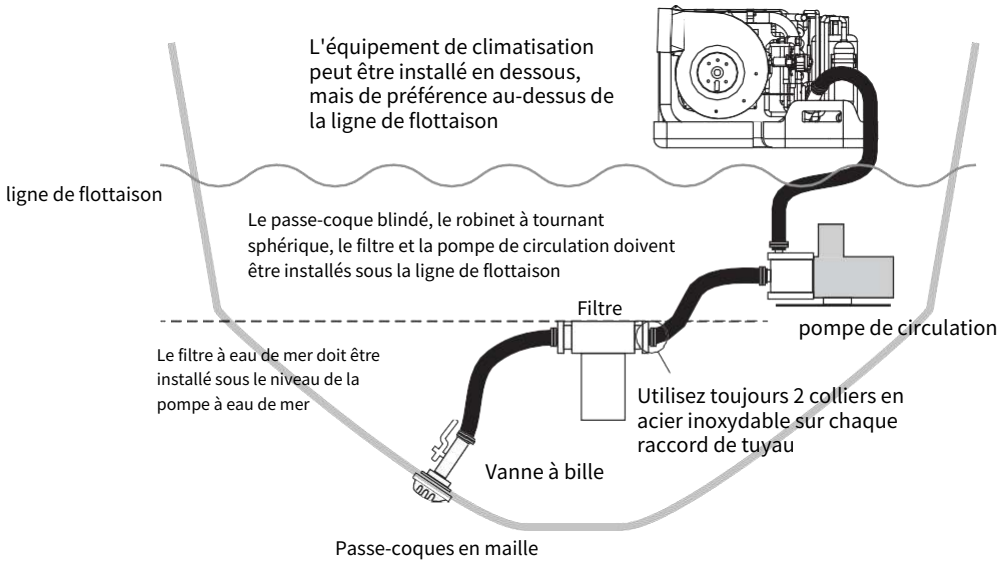

- La grille passe-coque, le robinet à tournant sphérique, la crépine et la pompe à eau de mer doivent être installés sous la ligne de flottaison.
- Installez un passe-coque avec grille pour éviter que le système ne se vide en navigation.

passe-coques avec grille

- Installez un robinet à tournant sphérique dans le passe-coque grillagé.
- Utilisez du ruban téflon sur tous les filetages.

vunrobinet à tournant sphérique

- La pompe à eau n'est pas auto-amorçante. Installez la pompe à eau, les tuyaux et le filtre sous la ligne de flottaison.
- La pompe à eau doit être placée à au moins 30 cm (1 pied) sous la ligne de flottaison.

pompe de circulationSoitn

- Si le climatiseur est installé en hauteur ou si la distance de la pompe à eau est supérieure à 10 mètres (33 pieds), utilisez une pompe à haut débit.
- Utilisez 2 colliers en acier inoxydable sur chaque raccord de tuyau et serrez-les correctement.

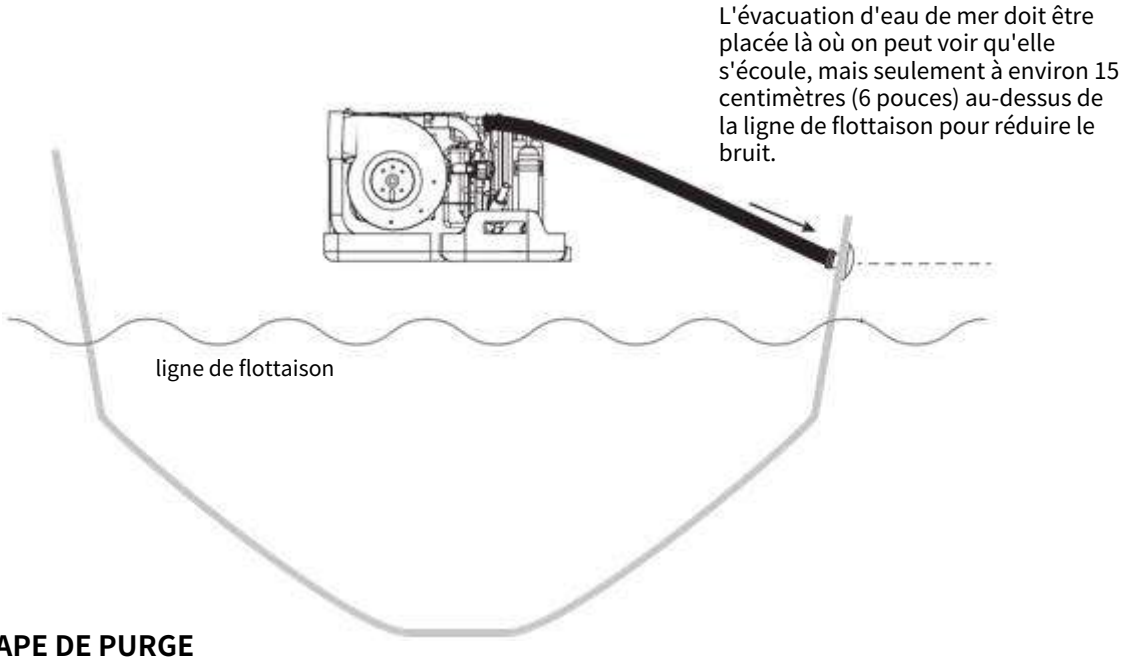

SOUPAPE DE PURGE

Parfois, il peut arriver que de l'air pénètre dans le circuit d'eau et que la pompe cesse de fonctionner. Pour résoudre cette situation facilement et commodément, une vanne de purge doit être installée immédiatement après la pompe et sous la ligne d'eau. Il vous suffit d'ouvrir la valve, l'air sortira et une fois que l'eau commencera à sortir, fermez la valve et vous pourrez à nouveau utiliser la pompe.

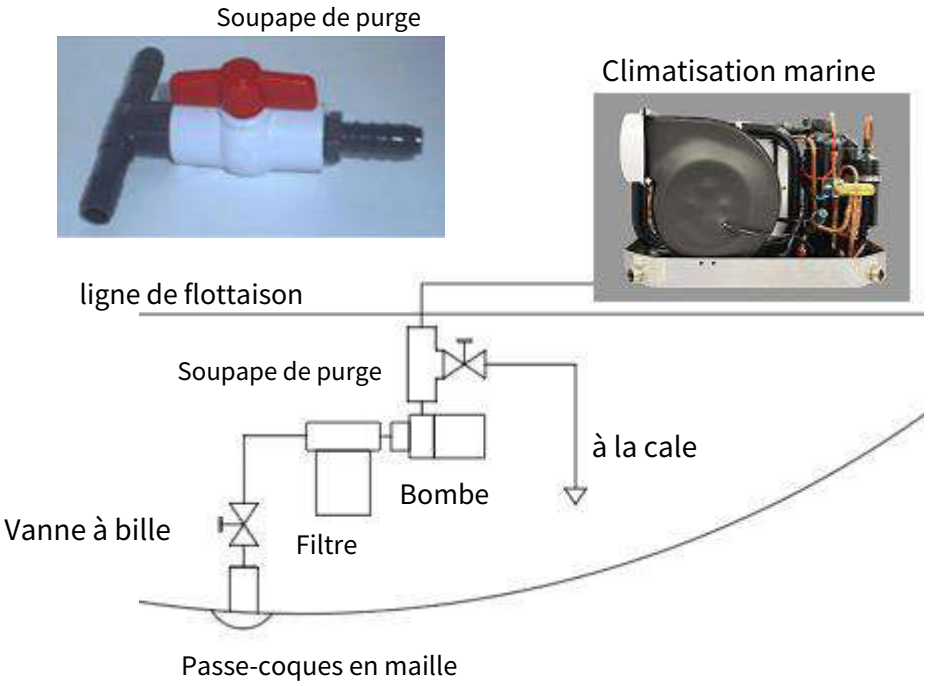

- Posez les tuyaux aussi droit que possible et assurez-vous qu'aucun air ne pénètre dans les tubes.
- La sortie d'eau et l'évacuation des condensats doivent avoir une pente descendante.
- Vérifiez que l'eau de mer circule correctement dans l'unité.

DANGER **Vérifiez toutes les connexions d'eau pour les fuites et serrez les colliers.**

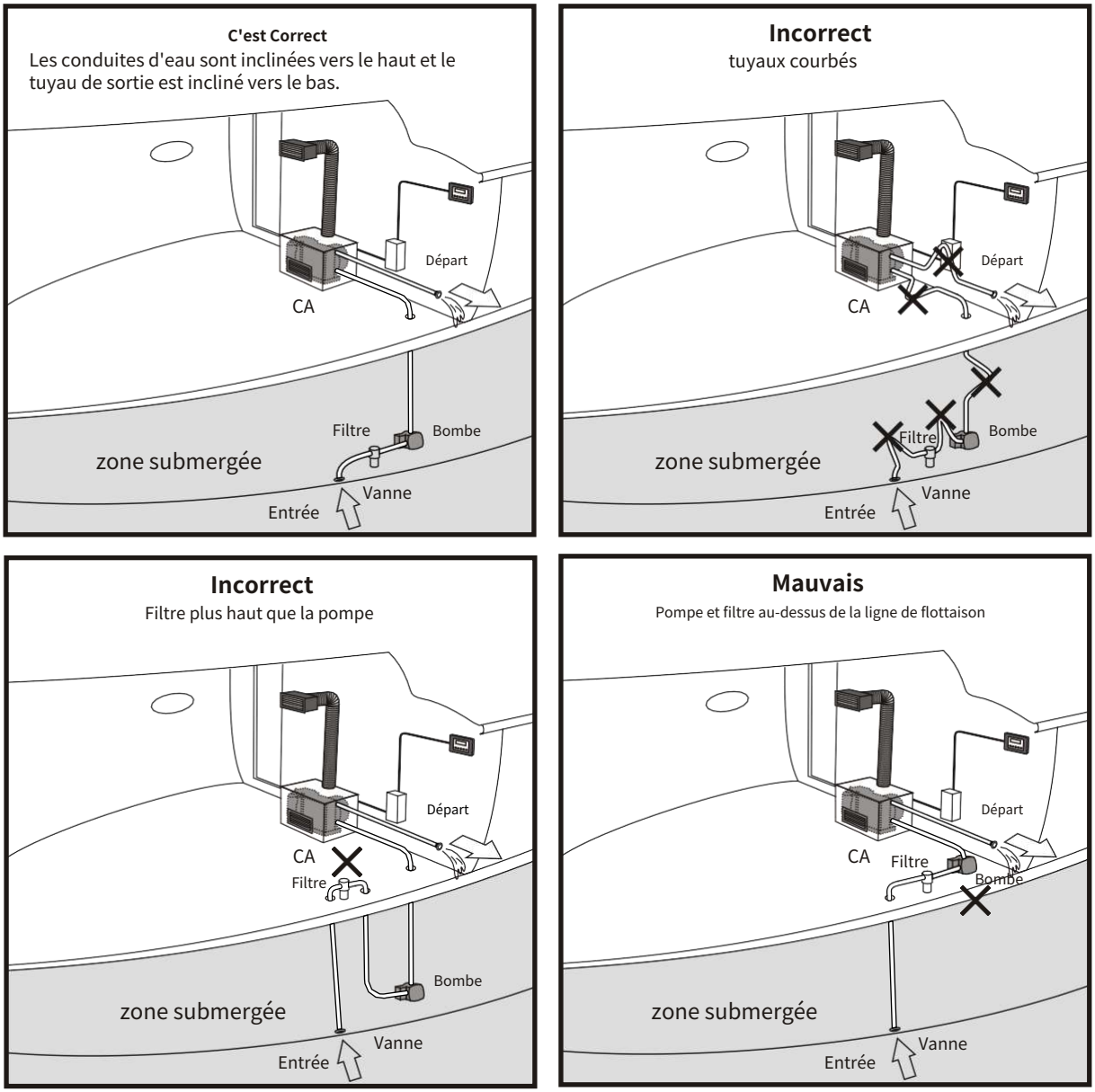

MATÉRIAUX À UTILISER SOUS LA LIGNE FLOTTANTE

Le choix des matériaux appropriés pour les composants installés sous la ligne de flottaison est très important pour la sécurité du bateau. Pour cette raison, nous recommandons d'utiliser du laiton ou du bronze marin DZR (laiton anti-dézincification) et d'éviter le laiton CW617N normal qui est couramment utilisé dans les accessoires pour les installations de plomberie domestiques.

Les recommandations suivantes doivent être respectées :

- N'utilisez jamais de passe-coques en plastique ou de vannes à bille sous la ligne de flottaison.
- Lors du choix du filtre, il peut être constitué de composants en plastique, mais assurez-vous d'utiliser un modèle sûr et fiable d'un fabricant de qualité.
- Nous déconseillons l'utilisation d'accessoires en acier inoxydable sous la ligne de flottaison car, dans certaines circonstances, ils résistent peu à la corrosion galvanique.
- Si possible, évitez l'utilisation d'accessoires en PVC ou en plastique, surtout si les accessoires doivent résister aux vibrations ou aux contraintes mécaniques.
- Pour des raisons de compatibilité galvanique, ne mélangez jamais des accessoires constitués de différents matériaux métalliques, tels que l'acier inoxydable et le laiton.
- Les vannes en laiton naval seront marquées du logo CW602N ou "CR" (résistant à la corrosion), tandis que le laiton normal sera marqué du CW617N. Si les raccords ne sont pas marqués, ils doivent être interprétés comme du laiton conventionnel.

Rechercher CR ou CW602N

Évitez CW617N

Il existe actuellement un grand nombre de chantiers navals prestigieux qui installent des raccords en laiton CW617N sous la ligne de flottaison, justifiant que leur résistance sera supérieure aux 5 ans établis par la réglementation de la construction navale. Malheureusement, dans des circonstances particulières en présence de courants de fuite galvaniques et de leur action électrolytique, les raccords en laiton conventionnels peuvent être gravement endommagés. Lorsque des raccords en laiton conventionnels sont utilisés, le propriétaire doit en être conscient et comprendre l'importance d'une inspection régulière pour éviter un éventuel désastre.

DIMENSIONS RECOMMANDÉES POUR LES RACCORDS D'EAU

Article	Matériel	SC03, SC06, SC08, SC12	SC16
Passe-coques en maille	bronze / laiton DZR	1/2"	1/2"
Vanne à bille	bronze / laiton DZR	1/2"	1/2"
Jonctions	bronze / laiton DZR	1/2"	1/2"
Filtre	plastique ou bronze	1/2"	1/2"
Pompe de circulation	type marin	250GPH	600GPH
Tuyau	renforcé avec maille textile	5/8" (16mm)	5/8" (16mm)
Sortie passe-coque	plastique ou inox	5/8"	5/8"

ORIENTATION DE LA TETE DE POMPE

La pompe de circulation doit être installée avec sa tête dans la bonne position. La pompe peut être installée horizontalement ou verticalement, mais le refoulement doit toujours être au-dessus de l'aspiration.

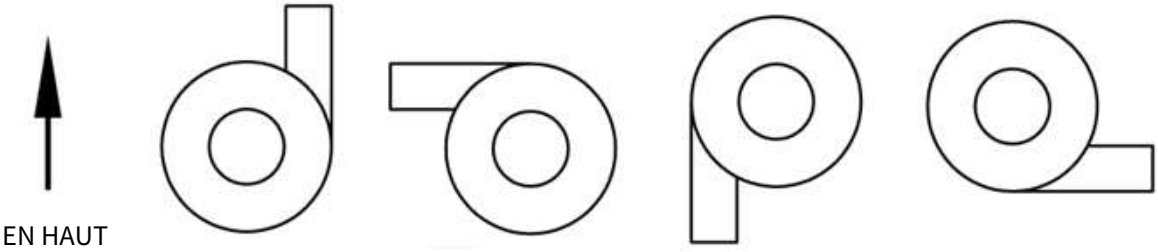

C'EST CORRECT C'EST CORRECT INCORRECT INCORRECT

Tubes bac à condensat

En mode froid, le climatiseur condensera une grande quantité d'eau. Il est important de placer les tuyaux de condensat avec une pente descendante vers une pompe de drainage. Ne raccordez pas les tuyaux de condensat à la cale. Après de finir le raccords de vidange, tester l'installation en versant de l'eau dans le bac de récupération et en vérifiant qu'elle s'écoule bien.

Ne terminez pas le raccordement de vidange à moins de 1 mètre (3 pieds) de tout échappement ou cale à moins de le connecter à une boîte de pompe de puisard de douche scellée.

Installation du panneau de contrôle

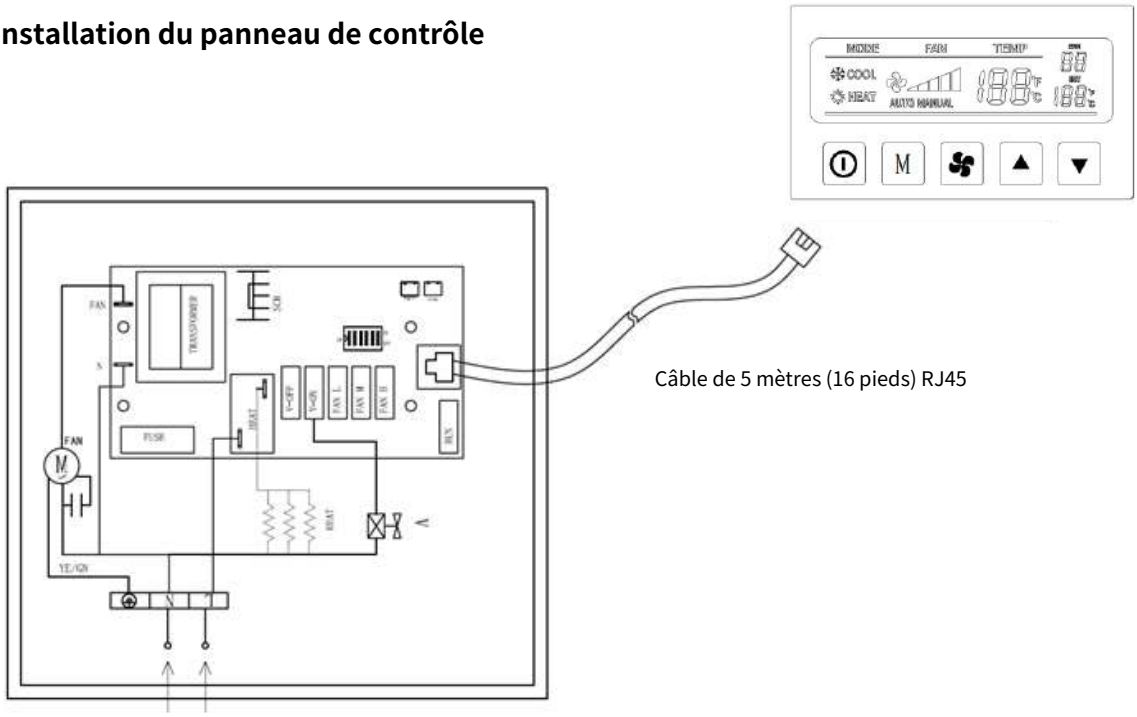

Avant d'installer le panneau de commande, considérez son emplacement

- Il doit être installé sur une cloison, à une hauteur légèrement supérieure à la hauteur moyenne de la cabine.
- Montez-le là où il ne recevra pas la lumière directe du soleil, loin des appareils qui génèrent de la chaleur et ne sera pas installé sur des cloisons qui ont des sources de chaleur de l'autre côté.
- Ne pas installer devant le jet de climatisation
- Ne pas installer au-dessus ou en dessous des grilles d'alimentation ou de reprise.
- Ne pas installer derrière des portes, ni dans des coins, ni sous des escaliers ou tout autre endroit où l'air ne circule pas librement
- Connectez le panneau de commande au boîtier de connexion électrique à l'aide du câble RJ45 d'origine fourni avec la machine.

Connexions électriques

DANGER **Débranchez l'alimentation de l'unité lors de l'entretien. Cela peut causer des blessures graves ou même la mort.**

ATTENTION

Ne pas oublier d'installer un fusible pour protéger la pompe et son câblage

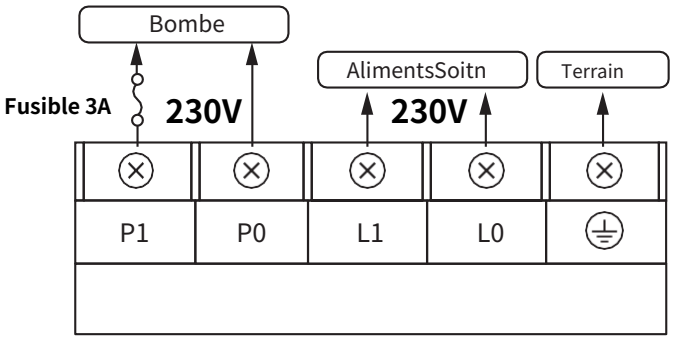

Modèle Machine 230V 50Hz	changer Recommandé	section recommandée câble d'alimentation électrique principal	section recommandée cable pour pompe
SC03 ; SC06	10 ampères	3x1.5mm2 (3xAWG15)	3x1.5mm2 (3xAWG15)
SC08 ; SC12	16 ampères	3x2.5mm2 (3xAWG13)	3x1.5mm2 (3xAWG15)
SC16	20 ampères	3x4mm2 (3xAWG11)	3x1.5mm2 (3xAWG15)

- Connectez un fil de terre au système de masse du navire pour éviter les chocs électriques.
- Un fusible (3A) doit être utilisé pour le câblage de la pompe de circulation.
- Les réparations électriques doivent être effectuées par du personnel qualifié.
- Inclure un disjoncteur dans l'alimentation électrique de l'unité.
- Les connexions du panneau électrique principal sont réalisées avec des bornes appropriées.

-Utilisez le câble RJ45 d'origine pour vous connecter au panneau de commande

- Le panneau de commande dispose d'un capteur de température interne, mais en option, un capteur externe peut être connecté, qui fonctionne en priorité sur le capteur d'origine s'il est branché sur le boîtier de connexion électrique.

  En cas de besoin, ce capteur doit être branché sur le connecteur AI1 du boîtier de raccordement électrique

-Le courant de démarrage peut être réduit par un démarreur progressif (équipement en option)

Diagramme de connexion

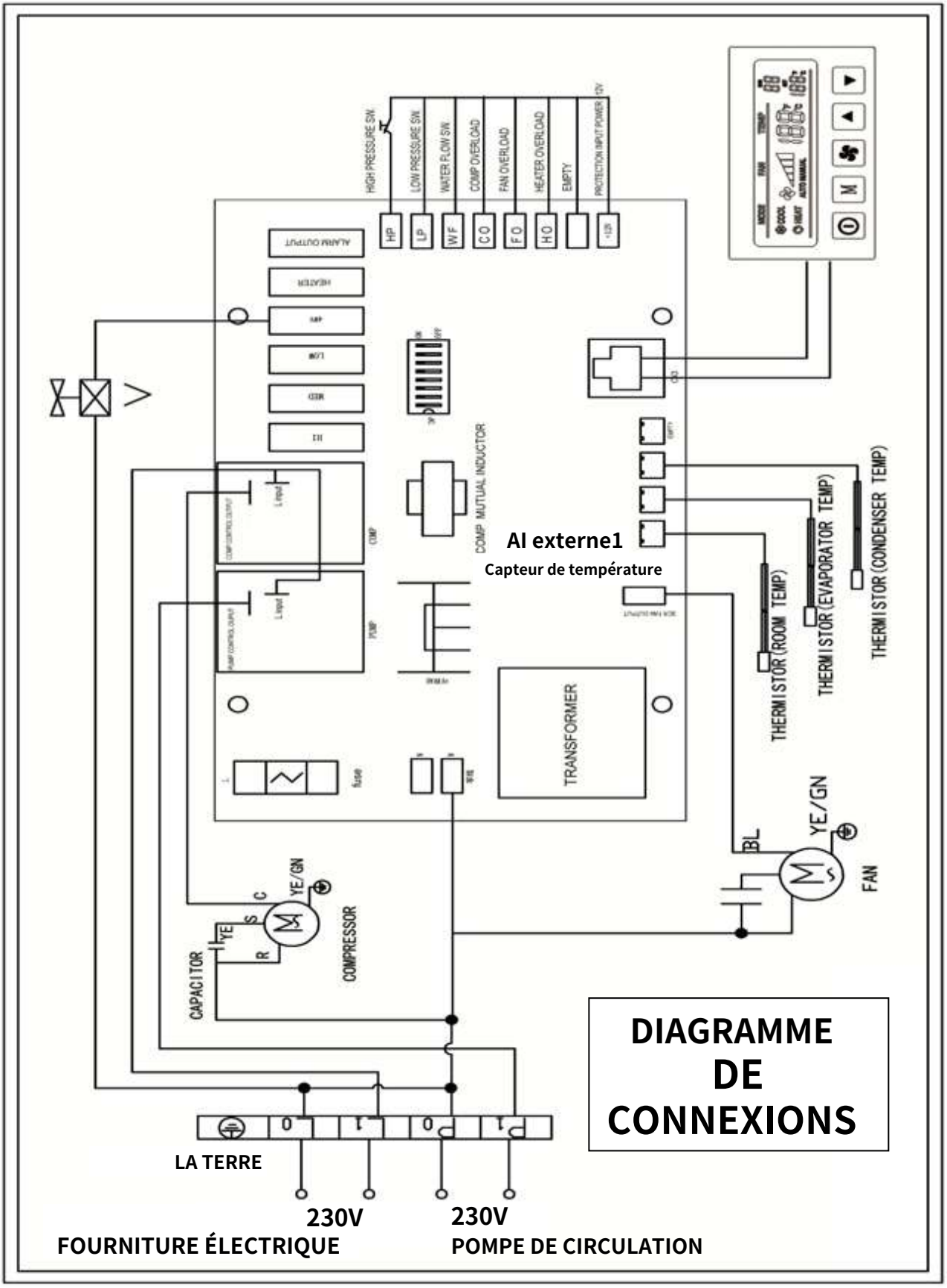

Liste de contrôle (vérifier avant l'installation)

Montage

- Vérifier que l'emplacement choisi ne dispose pas d'entrées d'air de la cale ou du compartiment moteur
- Il y a suffisamment d'espace pour l'entretien des tuyaux
- L'unité de climatisation est solidement fixée sans jeu Le câblage
- électrique est correctement connecté
- L'alimentation de l'unité a été correctement effectuée

Tuyaux

- Passe-coque grillagé placé près de la quille, au fond de la coque Passe-coque et clapet à
- bille résistants à l'eau de mer
- Pompe à eau à au moins 30 cm (1 pied) sous la ligne de flottaison Filtre
- à eau de mer placé sous la pompe de circulation
- 2 colliers de serrage en acier inoxydable sont utilisés sur chaque raccord de
- tuyau Ruban téflon présent sur tous les raccords filetés
- Tuyaux de la sortie inférieure à la pompe et de la pompe à l'A/C, vers le bas de l'A/C à la sortie à travers la coque

conduits

- Écran de retour monté aussi bas que possible et à l'écart des vapeurs de cale et de la fumée du moteur
- Grille de soufflage montée le plus haut possible
- Conduit flexible étanche, solidement connecté et sans déformation ni plis

Opération

- L'appareil ne vibre pas lors de l'utilisation
- Il n'y a pas de fuites d'eau dans les tuyaux
- La température de l'habitacle indiquée par l'affichage numérique est correcte
- Chaque mode fonctionne correctement (froid, chaud, circulation)
- Chaque vitesse de ventilateur fonctionne bien (haute, moyenne, basse)
- Le compresseur démarre et s'arrête automatiquement en fonction de la température sélectionnée
- Le débit d'eau de mer est suffisant

CONDUITE

Fonctionnalités du tableau de bord

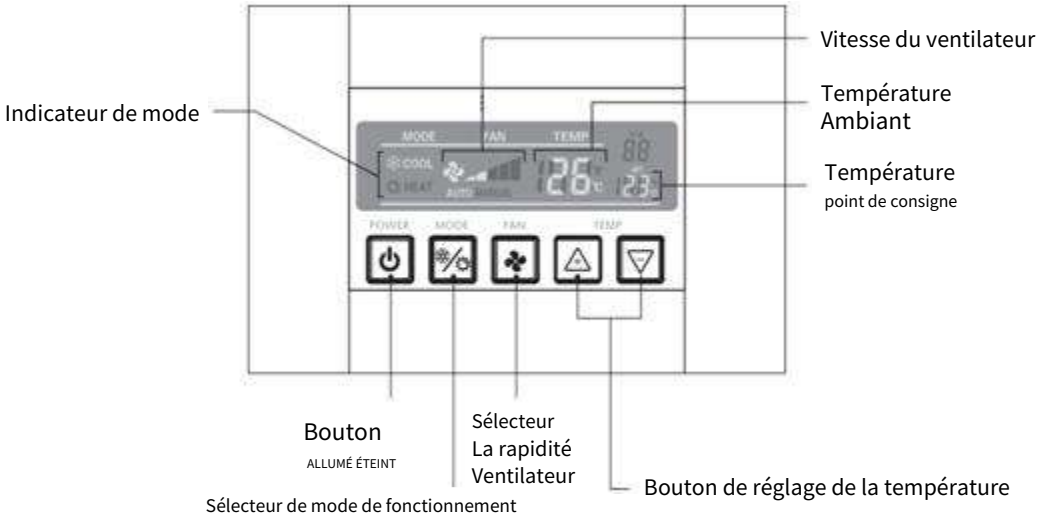

Écran principal

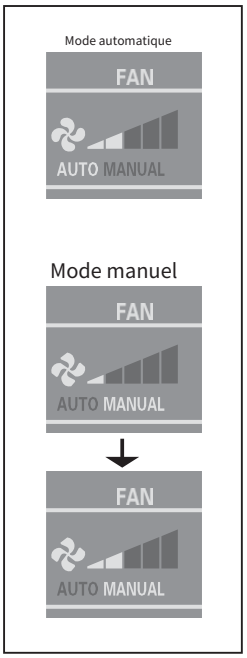

Vitesse du ventilateur

AUTO
La vitesse de
le ventilateur s'adapte
automatiquement et il
montre à l'écran

MANUEL

Appuyez sur le sélecteur de vitesse du ventilateur pour régler la vitesse souhaitée

température ambiante et
Température de consigne

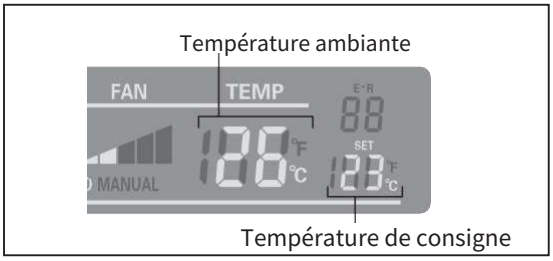

Les chiffres affichés sous « TEMP » indiquent la température de la cabine.

Les chiffres affichés sous « SET » indiquent la température de consigne, qui peut être ajustée à l'aide des boutons de réglage de la température.

Utilisation du panneau de contrôle

1. Mode veille

Lorsque l'alimentation électrique est connectée, la température ambiante et le mode de fonctionnement s'affichent à l'écran.

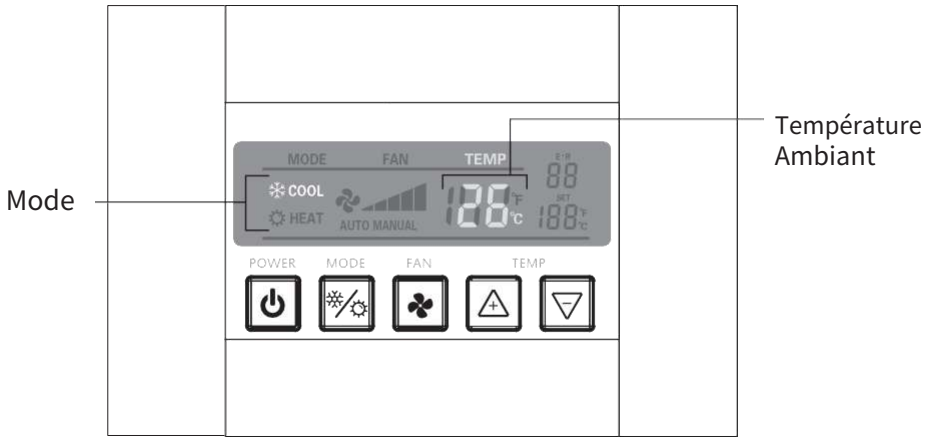

2. Fonctionnement

Lorsque le bouton d'alimentation est enfoncé, l'écran avec le mode de fonctionnement précédent (refroidissement ou chauffage) s'allume et le climatiseur commence à fonctionner. Appuyez sur le bouton MODE pour sélectionner le mode froid ou chaud

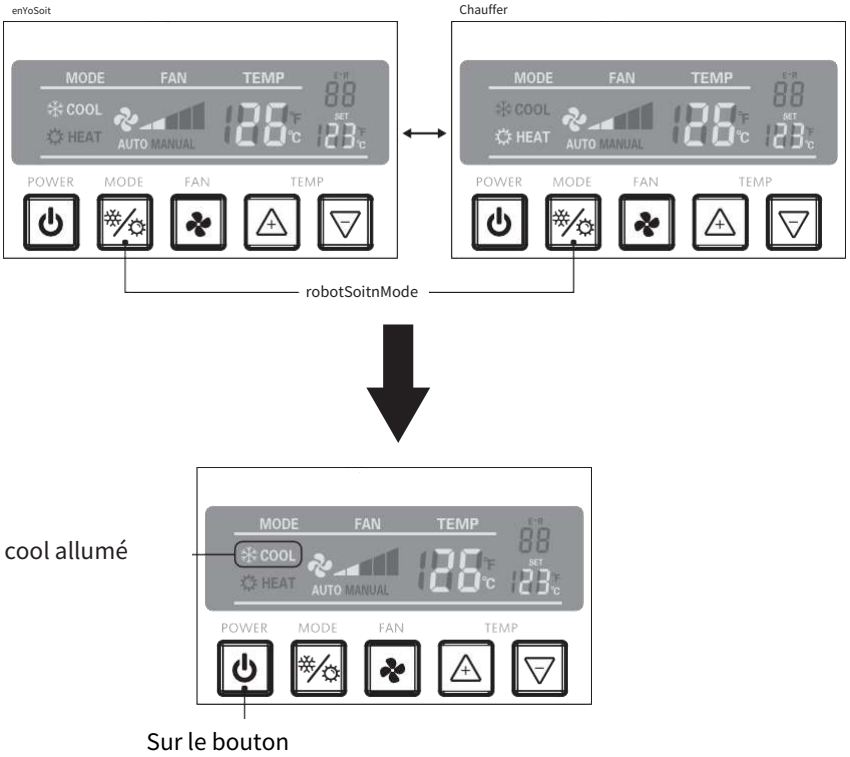

3-1. Température de consigne

Appuyez sur le bouton TEMP pour sélectionner la température souhaitée.

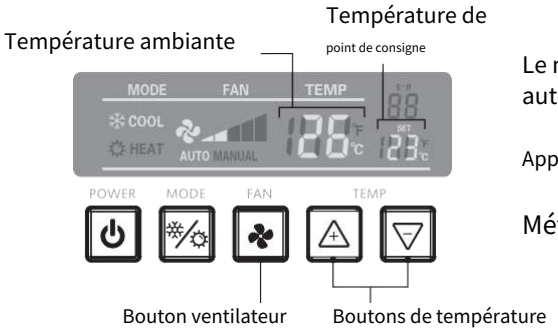

Le mode de fonctionnement « AUTO » s'allume en mode automatique et « MANUEL » pour le mode manuel.

Appuyer simultanément sur les deux boutons de température

Météo ( ), le système basculera entre °C et F

3-2. Vitesse du ventilateur

Appuyez sur le bouton sélecteur pour régler la vitesse du ventilateur : dans l'ordre Auto, niveaux 1 à 5. Lorsque vous sélectionnez AUTO, la vitesse du ventilateur sera ajustée automatiquement en fonction de la température ambiante et l'échelle d'affichage s'affichera en conséquence.

En "AUTO", la vitesse du ventilateur et l'indication d'affichage seront ajustées en fonction de la Température ambiante.

Les chiffres « MANUEL » s'allument lorsque le mode manuel est sélectionné. Appuyez successivement sur le sélecteur de vitesse du ventilateur pour changer l'air entre le mode automatique et les 5 vitesses disponibles

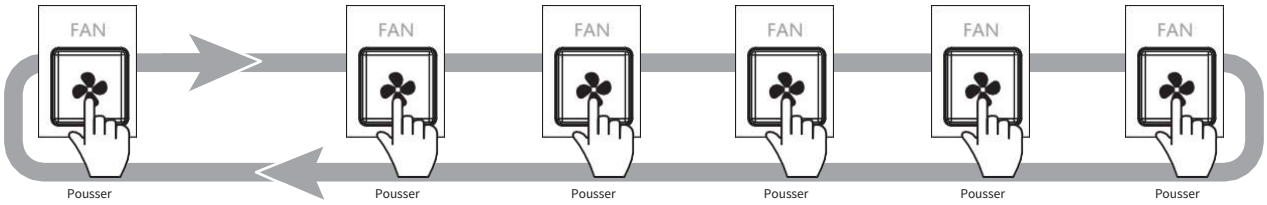

Appuyez sur le sélecteur de vitesse du ventilateur pour changer de vitesse

4. Arrêt du système

Appuyez sur le bouton ON/OFF pour arrêter le fonctionnement du climatiseur. À partir du mode marche, il passera en mode « Veille ».

Mode veille : seule la température ambiante est affichée

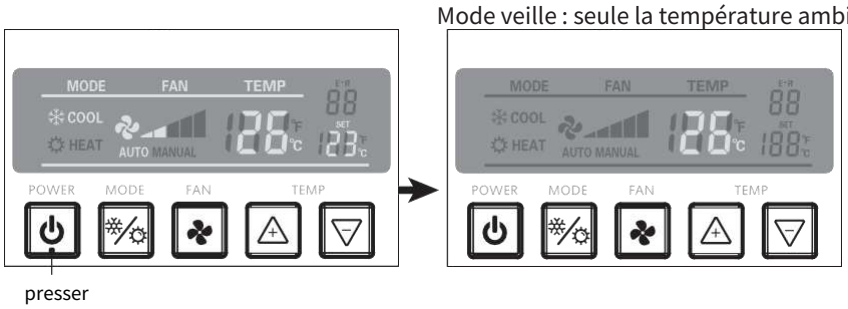

ATTENTION

La pompe à eau de mer s'activera lorsque l'appareil sera allumé et le compresseur démarrera 30 secondes plus tard. Le ventilateur ne s'allumera pas tant que la température du gaz réfrigérant n'aura pas atteint une certaine valeur. Le compresseur s'arrêtera lorsque la température de consigne sera atteinte, mais il ne redémarrera que 3 minutes après le dernier arrêt.

MAINTENANCE

-La saleté s'accumulera dans le bac de vidange. Nettoyez-le régulièrement.

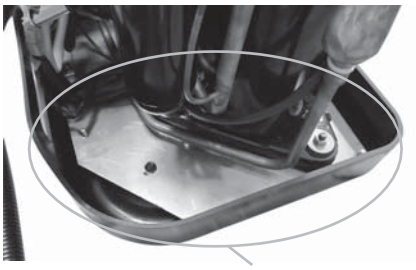

bac de vidange

- Nettoyez régulièrement le filtre à eau de mer.
- Vérifiez périodiquement les raccords d'eau pour détecter les fuites et les colliers desserrés.
- Fermez le robinet à tournant sphérique lorsque vous n'êtes pas sur le bateau.
- Vérifiez la grille de retour tous les mois et nettoyez le filtre à air si nécessaire.

- Il n'est pas nécessaire d'effectuer d'entretien sur le compresseur. Si vous suspectez une fuite de gaz, consultez votre service technique local ou votre distributeur. Empêcher l'intervention de personnes non autorisées.

RÉSOLUTION DES PROBLÈMES

L'équipement ne fonctionne pas

cause possible	L'interrupteur principal est éteint
action recommandée	Connectez le commutateur

cause possible	Le panneau de configuration est désactivé
action recommandée	Allumez le panneau de commande en appuyant sur le bouton d'alimentation

cause possible	La protection du compresseur est activée
action recommandée	Débranchez l'alimentation, attendez 3 minutes et rebranchez

cause possible	Mauvaise connexion électrique à la boîte de jonction électrique
action recommandée	Connectez les câbles à la bonne borne

cause possible	Tension incorrecte
action recommandée	Vérifier la tension de l'alimentation électrique avec un voltmètre

Le compresseur ne démarre pas

cause possible	L'interrupteur d'alimentation est éteint
action recommandée	Connectez le commutateur

cause possible	La protection du compresseur est activée
action recommandée	Débranchez l'alimentation, attendez 3 minutes et rebranchez

Le compresseur essaie de démarrer et s'arrête

cause possible	Tension incorrecte
action recommandée	Vérifier l'alimentation avec un voltmètre

cause possible	Défaillance du capteur haute pression
action recommandée	Consulter le service technique ou le distributeur local

pas coolYomême pas chaud

cause possible	La température ambiante a atteint la température de consigne
action recommandée	Ajuster la température de consigne à une valeur supérieure ou inférieure

cause possible	Obstruction de l'écoulement de l'eau de mer
action recommandée	Vérifiez le filtre et le passe-coque grillagé et nettoyez-les si nécessaire. Vérifier le circuit d'eau de mer

cause possible	De l'air est entré dans la pompe à eau de mer
action recommandée	Purger le circuit d'eau de mer jusqu'à la pompe

cause possible	perte de réfrigérant
action recommandée	Vérifiez s'il y a des fuites de réfrigérant et vérifiez auprès d'un technicien de service ou d'un revendeur

cause possible	La température de l'eau de mer est trop élevée en mode refroidissement ou trop basse en mode chauffage
action recommandée	Ajuster la température de consigne à une valeur inférieure ou supérieure

cause possible	Gel de l'échangeur de chaleur
action recommandée	Débranchez le climatiseur et vérifiez la température de l'eau

cause possible	Le panneau de contrôle est éteint
action recommandée	Réglez la température sur une valeur supérieure ou inférieure

petit courant d'air

cause possible	La température de l'eau de mer est trop élevée en mode refroidissement ou trop basse en mode chauffage
action recommandée	Ajuster la température de consigne à une valeur inférieure ou supérieure

cause possible	Gel de la batterie de refroidissement
action recommandée	Débranchez le climatiseur et vérifiez la température de l'eau

Plaque de glace sur l'évaporateur

cause possible	Le flux d'air est obstrué
action recommandée	Vérifiez le circuit d'air et retirez les obstructions de la grille de reprise. Vérifiez que les conduits d'air ne sont pas écrasés ou pliés

cause possible	Gel de l'échangeur de chaleur
action recommandée	Débranchez le climatiseur et vérifiez la température de l'eau

cause possible	Humidité élevée
action recommandée	Fermez les portes et les écoutilles pour réduire l'humidité

Bruit excessif du ventilateur même à la vitesse munlent

cause possible	Besoin de régler la vitesse du ventilateur
action recommandée	Programmer les paramètres de vitesse du ventilateur

Réglage du coupleuncompteurs de vitesse de ventilateur

Dans certaines installations peu complexes et à faible longueur de conduits, il peut arriver que le ventilateur soit trop bruyant même à sa vitesse la plus basse, et il convient de le réduire en ajustant ses paramètres. Au contraire, il peut également arriver que dans des installations complexes avec une grande longueur de gaine, le débit d'air doive être augmenté pour éviter la formation de glace sur l'évaporateur.

Presser Oui en même temps pendant 5 secondes, et il entrera dans le mode de réglage de paramètres.

Lorsque vous entrez dans ce mode, vous devez entrer le mot de passe. Les chiffres "SET" et "ERR" afficheront 4 tirets ----. Le mot de passe pour le réglage des paramètres est**8699**. Pour entrer dans le les boutons de mot de passe seront utilisés ( ), et il passera au chiffre suivant en appuyant sur ALLUMÉ ÉTEINT ( ) et une fois le mot de passe saisi, appuyez sur le bouton successivement jusqu'à sélectionner le paramètre à régler.

EXPLIQUÉ D'UNE AUTRE MANIÈRE, CE SERAIT :

Presser Oui en même temps pendant 5 secondes, et apparaîtra un **0** dans le deuxième chiffre de "SET"	ERR 00 SET 10 °F °C
Presser (Soit) Jusqu'à ce qu'apparaisse **8**	ERR 00 SET 18 °F °C
Passez au chiffre suivant en appuyant sur ( ) et utilisez le boutons ( ) pour sélectionner **6** au troisième chiffre de "SET"	ERR 00 SET 16 °F °C
Passez au chiffre suivant en appuyant sur ( ) et utilisez le boutons ( ) pour sélectionner **9** au premier chiffre de "ERR"	ERR 90 SET 10 °F °C
Passez au chiffre suivant en appuyant sur ( ) et utilisez le boutons ( ) pour sélectionner **9** Dans une seconde Chiffre "ERR"	ERR 99 SET 10 °F °C
Presser ( ) et vous verrez un **8**	ERR 00 SET 18 °F °C

Maintenant, nous appuyons plusieurs reprises pour sélectionner le numéro du paramètre à régler.

Si le mot de passe est correct, vous pouvez passer à l'étape suivante, s'il est erroné, vous devez le saisir à nouveau, et après 3 échecs consécutifs, il sortira automatiquement du mode programmation.

Lorsque le mot de passe est correct, l'afficheur lira les valeurs des paramètres enregistrés sur la carte électronique principale.

Les chiffres « SET » afficheront le**numéro de paramètre, chiffres**"EER" affichera le **valeurs sélectionnées pour le paramètre.**

À ce stade, les valeurs des paramètres peuvent être ajustées en appuyant sur le boutons ( ), et vous pouvez changer le type de paramètre à l'aide du bouton Mode .

Une fois que vous avez fini de régler les paramètres, vous pouvez quitter et enregistrer les nouveaux paramètres, en appuyant sur les boutons Oui en même temps.

Tableau récapitulatif de paramétrage:

Paramètre	La description	Tu	La peine Le minimum	La peine Maximum	La peine Standard	Observation
d1	Juste pour unités ventilo-convecteur. Non s'applique à unités compact					
d2						
d3						
d4						
d5	vitesse 1	v	30	99	Quatre cinq	Contrôler La rapidité Ventilateur
d6	vitesse 2	v	40	99	cinquante	
d7	vitesse 3	v	cinquante	99	55	
d8	vitesse 4	v	60	99	65	
d9	vitesse 5	v	80	99	95	
donne	Numéro de Étapes de ventilateur				5	1; 3 ; 5
db						

TRÈS IMPORTANT : Ne réglez pas la vitesse du ventilateur en dessous de 30, car le débit d'air pourrait être insuffisant et une couche de glace apparaîtrait sur le serpentin de l'évaporateur.

CSoitÉnonciations d'erreur

Code d'erreur 01	
Manqué	Défaillance du capteur de température ambiante
La description	Le compresseur ne démarre pas
Cause	Défaillance du capteur de température ambiante
La solution	●Vérifiez le panneau de commande et son câble de connexion RJ45 ●Remplacez-les si nécessaire
Noter	redémarrage automatique

Code d'erreur02	
Manqué	Défaillance du capteur de température de l'évaporateur
La description	Capteur de température de l'évaporateur cassé ou le compresseur ne démarre pas
Cause	Fils du capteur de température de l'évaporateur défectueux ou cassés
La solution	●Vérifier le capteur de température de l'évaporateur et le remplacer si nécessaire ●Sur la carte électronique, brancher le connecteur AI2 s'il s'est desserré
Noter	redémarrage automatique

Code d'erreur03	
Manqué	Défaillance du capteur de température d'eau de mer
La description	Capteur de température d'eau de mer cassé ou compresseur ne démarre pas
Cause	Fils de capteur de température d'eau de mer défectueux ou cassés
La solution	●Vérifier la sonde de température d'eau de mer et la remplacer si nécessaire ●Sur la carte électronique, brancher le connecteur AI3 s'il s'est desserré
Noter	redémarrage automatique

Code d'erreur04	
Manqué	Erreur de température élevée de l'échangeur de chaleur
La description	En mode chauffage, le compresseur s'arrête en raison de la température élevée du radiateur
Cause	●Désamorçage du circuit eau de mer ou filtre eau sale ●Défaillance de la pompe à eau de mer ●Pas d'air circulant dans l'appareil ●Grille de reprise d'air sale ou filtre à air de l'appareil sale ●Le ventilateur ne tourne pas normalement
La solution	●Vérifiez et nettoyez le filtre à eau. Vérifiez également la sortie passe-coque ●Purger le circuit d'eau jusqu'à la pompe de circulation ●Nettoyer la grille de reprise d'air et le filtre à air de l'appareil ●Vérifiez qu'il n'y a pas d'obstructions dans les conduits d'air
Noter	redémarrage automatique

Code d'erreur05	
Manqué	Erreur de fuite de gaz réfrigérant
La description	Le compresseur ne démarre pas
Cause	Fuite ou rupture des tuyaux du circuit de gaz
La solution	Consulter un service technique agréé ou un distributeur
Noter	redémarrage automatique

Code d'erreur08	
Manqué	Erreur de pression de gaz élevée
La description	Le compresseur ne démarre pas
Cause	●Désamorçage du circuit eau de mer ou filtre eau sale ●Défaillance de la pompe à eau de mer ●Pas d'air circulant dans l'appareil ●Grille de reprise d'air sale ou filtre à air de l'appareil sale ●Le ventilateur ne tourne pas normalement
La solution	●Vérifiez et nettoyez le filtre à eau. Vérifiez également la sortie passe-coque ●Purger le circuit d'eau jusqu'à la pompe de circulation ●Nettoyer la grille de reprise d'air et le filtre à air de l'appareil ●Vérifiez qu'il n'y a pas d'obstructions dans les conduits d'air
Noter	●Redémarrage automatique pendant le fonctionnement de l'équipement ●Redémarrer l'alimentation de l'équipement

Code d'erreur09	
Manqué	Erreur de gel de l'évaporateur
La description	Le compresseur ne démarre pas
Cause	●Pas d'air circulant dans l'appareil ●Grille de reprise d'air sale ou filtre à air de l'appareil sale ●Le ventilateur ne tourne pas normalement
La solution	●Nettoyer la grille de reprise d'air et le filtre à air de l'appareil ●Vérifiez qu'il n'y a pas d'obstructions dans les conduits d'air ●Changer le sens de la grille de soufflage pour l'éloigner de la grille de reprise
Noter	redémarrage automatique

Code d'erreur10	
Manqué	erreur de température de l'eau
La description	Le compresseur et la pompe de circulation ne démarrent pas car la température de l'eau de mer est trop élevée ou trop basse.
Cause	●La température de l'eau de mer est trop élevée ●La température de l'eau de mer est trop basse (inférieure à 0 °C en mode chaud et inférieure à 15 C en mode froid) ●Le mode de fonctionnement est incorrect. (L'appareil est en mode refroidissement par temps froid ou en mode chauffage par temps chaud)
La solution	●Vérifier la sortie d'eau de mer ●Vérifiez que le "MODE" correct a été sélectionné
Noter	redémarrage automatique Si l'erreur est due à la "cause 3", éteignez l'interrupteur principal et rallumez-le.

Code d'erreur12	
Manqué	Consommation du compresseur trop élevée
La description	Le compresseur s'arrête en raison d'un courant électrique excessif
Cause	●Désamorçage du circuit eau de mer ou filtre eau sale. ●Défaillance de la pompe à eau de mer ●La tension d'alimentation est trop faible ●panne du compresseur
La solution	●Vérifiez et nettoyez le filtre à eau. Vérifiez également la sortie passe-coque ●Purger le circuit d'eau jusqu'à la pompe de circulation ●Mesurer la tension d'alimentation ●Consulter un service technique agréé ou un distributeur si le compresseur est endommagé
Noter	Redémarrer l'alimentation de l'équipement

Code d'erreur15	
Manqué	erreur de communication
La description	L'unité s'arrête en raison d'une panne de communication (entre le panneau électrique principal et le panneau de commande)
Cause	Le panneau de commande, le câble RJ45 ou le panneau électrique principal est défectueux
La solution	Vérifiez les connexions du panneau de commande, du câble RJ45 et du panneau électrique principal
Noter	redémarrage automatique

PIÈCES DE RECHANGE

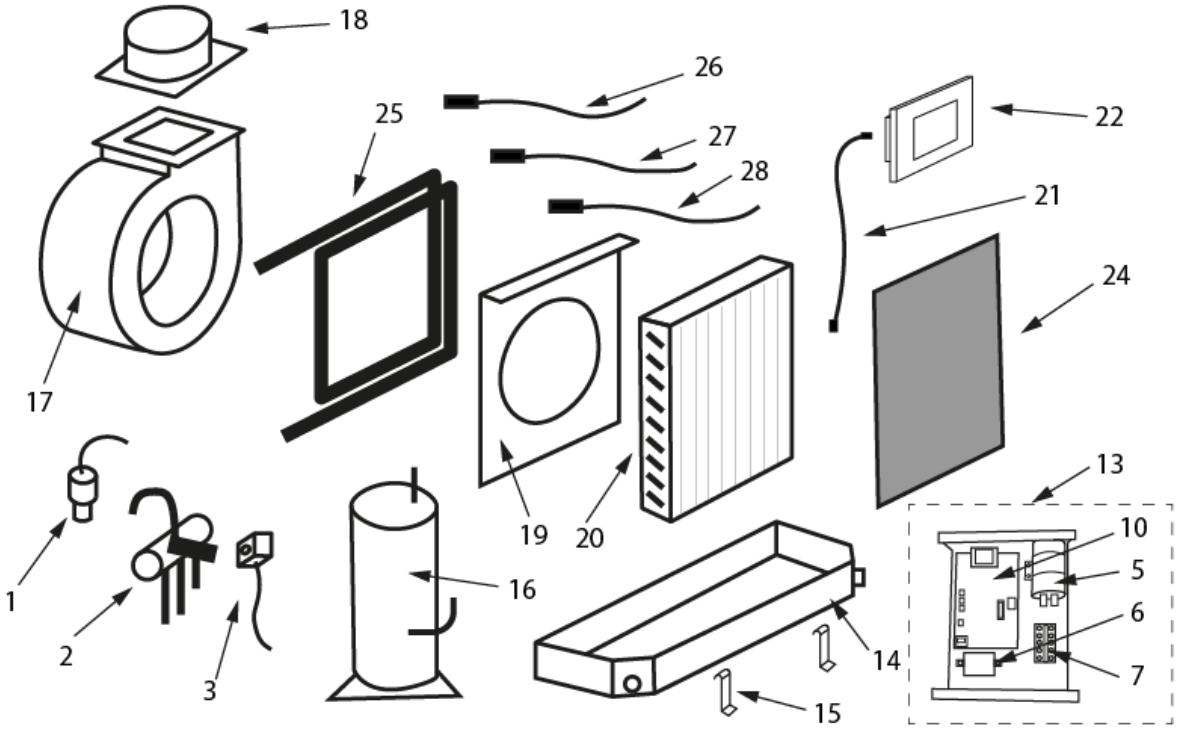

Recharges 3.5k, 6k, 8k, 12k & 16k			R134A 3500BTU		R410A 6000BTU		R410A 8000BTU		R410A 12000BTU		R410A 16000BTU	
			115V 60Hz	230V 50/60Hz	115V 60Hz	230V 50/60Hz	115V 60Hz	230V 50/60Hz	115V 60Hz	230V 50/60Hz	115V 60Hz	230V 50/60Hz
Pos	**Code**	**La description**	**1**	**deux**	**3**	**4**	**5**	**6**	**sept**	**8**	**9**	**dix**
1	8010101A	Capteur haute pression R134A	X	X								
	8010102A	Capteur haute pression R410A			X	X	X	X	X	X	X	X
deux	8010201A	Vanne réversible 3.5k R134A	X	X								
	8010202A	Vanne réversible6&8k R410A			X	X	X	X				
	8010203A	Vanne réversible 12k R410A							X	X		
	8010204A	Vanne réversible 16k R410A									X	X
3	8010301A	Bobine de valve réversible 115V	X		X		X		X		X	
	8010302A	Bobine de vanne réversible 230V		X		X		X		X		X
5	8010501A	Condensateur de compresseur 3.5k 115V	X									
	8010502A	Condensateur de compresseur3.5k 230V		X								
	8010503A	Condensateur de compresseur6k 115V			X							

	Code	La description	1	deux	3	4	5	6	sept	8	9	dix
	8010504A	Condensateur de compresseur 6k 230V				X						
	8010505A	Condensateur de compresseur 8k 115V					X					
	8010506A	Condensateur de compresseur 8k 230V						X				
	8010507A	Condensateur de compresseur 12k 115V							X			
	8010508A	Condensateur de compresseur 12k 230V								X		
	8010509A	Condensateur de compresseur 16k 115V									X	
	8010510A	Condensateur de compresseur 16k 230V										X
6	8010601A	Condensateur de ventilateur 3.5k 115V	X									
	8010602A	Condensateur de ventilateur 3.5k 230V		X								
	8010603A	Condensateur de ventilateur 6k 115V			X							
	8010604A	Ventilateur de condenseur 6k 230V				X						
	8010605A	Condensateur de ventilateur 8k 115V					X					
	8010606A	Ventilateur de condenseur 8k 230V						X				
	8010607A	Condensateur de ventilateur 12k 115V							X			
	8010608A	Ventilateur Condenseur 12k 230V								X		
	8010609A	Condensateur de ventilateur 16k 115V									X	
	8010610A	Condensateur de ventilateur 16k 230V										X
sept	8010701A	Borne de connexion	X	X	X	X	X	X	X	X	X	X
dix	8011001A	Carte électronique principale 115V	X		X		X		X		X	
	8011002A	Carte électronique principale 230V		X		X		X		X		X
13	8011301A	Assemblage de panneau électrique 3.5k 115V	X									
	8011302A	Assemblage de panneau électrique 3.5k 230V		X								
	8011303A	Assemblage de panneau électrique 6k 115V			X							
	8011304A	Assemblage du panneau électrique 6k 230V				X						
	8011305A	Assemblage de panneau électrique 8k 115V					X					
	8011306A	Assemblage du panneau électrique 8k 230V						X				
	8011307A	Assemblage du panneau électrique 12k 115V							X			
	8011308A	Assemblage du panneau électrique 12k 230V								X		
	8011309A	Assemblage de panneau électrique 16k 115V									X	
	8011310A	Assemblage du panneau électrique 16k 230V										X
14	8011401A	Bac à condensat 3.5k	X	X								
	8011402A	Bac à condensat 6 & 8k			X	X	X	X				
	8011403A	Bac à condensat 12k							X	X		
	8011404A	Bac à condensat 16k									X	X
quinze	8011501A	Support de fixation	X	X	X	X	X	X	X	X	X	X
16	8011601A	Compresseur 3.5k 115V R134A	X									
	8011602A	Compresseur 3.5k 230V R134A		X								
	8011603A	Compresseur 6k 115V R410A			X							
	8011604A	Compresseur 6k 230V R410A				X						
	8011605A	Compresseur 8k 115V R410A					X					
	8011606A	Compresseur 8k 230V R410A						X				

	Code	La description	1	deux	3	4	5	6	sept	8	9	dix
	8011607A	Compresseur 12k 115V R410A							X			
	8011608A	Compresseur 12k 230V R410A								X		
	8011609A	Compresseur 16k 115V R410A									X	
	8011610A	Compresseur 16k 230V R410a										X
17	8011701A	Ventilateur 3.5k 115V	X									
	8011702A	Ventilateur 3.5k 230V		X								
	8011703A	Ensemble ventilateur 6k 115V			X							
	8011704A	Ensemble ventilateur 6k 230V				X						
	8011705A	Ventilateur 8k 115V					X					
	8011706A	Ensemble ventilateur 8k 230V						X				
	8011707A	Ventilateur 12k 115V							X			
	8011708A	Ventilateur 12k 230V								X		
	8011709A	Ventilateur 16k 115V									X	
	8011710A	Ensemble ventilateur 16k 230V										X
18	8011801A	Sortie de conduit 4"	X	X	X	X	X	X				
	8011802A	Sortie de conduit 5"							X	X		
	8011803A	Sortie de conduit 6"									X	X
19	8011901A	Mur d'évaporateur 3.5k	X	X								
	8011902A	Mur d'évaporateur 6&8k			X	X	X	X				
	8011903A	Mur d'évaporateur 12k							X	X		
	8011904A	Mur d'évaporateur 16k									X	X
vingt	8012001A	Ensemble évaporateur 3.5k R134A	X	X								
	8012002A	Ensemble évaporateur 6k R410A			X	X						
	8012003A	Ensemble évaporateur 8k R410A					X	X				
	8012004A	Ensemble évaporateur 12k R410A							X	X		
	8012005A	Ensemble évaporateur 16k R410A									X	X
vingt-et-un	8012101A	Câble du panneau de commande 5 mètres	X	X	X	X	X	X	X	X	X	X
22	8012201A	Panneau de commande	X	X	X	X	X	X	X	X	X	X
24	8012401A	Filtre à air 3.5k	X	X								
	8012402A	Filtre à air 6&8k			X	X	X	X				
	8012403A	Filtre à air 12k							X	X		
	8012404A	Filtre à air 16k									X	X
25	8012501A	Condensateur CuNi 3.5k R134A	X	X								
	8012502A	Condensateur CuNi 6k R410A			X	X						
	8012503A	Condensateur CuNi 8k R410A					X	X				
	8012504A	Condensateur CuNi 12k R410A							X	X		
	8012505A	Condensateur CuNi 16k R410A									X	X
26	8012601A	Capteur de température de l'évaporateur	X	X	X	X	X	X	X	X	X	X
27	8012701A	Capteur de température ambiante	X	X	X	X	X	X	X	X	X	X
28	8012801A	Sonde de température d'eau	X	X	X	X	X	X	X	X	X	X

CONDITIONS DE GARANTIE

Cette garantie n'est valable qu'en Espagne

INNOBAZAAR, SL garantit la conformité des appareils aux spécifications du contrat.

Cette garantie couvre la remise en état de l'appareil et comprendra les frais nécessaires engagés pour remédier au défaut de conformité du bien au contrat.
Cette rectification sera garantie pendant une période de 24 mois à compter de la date d'achat selon la facture contre tout vice de fabrication et de fonctionnement lors d'une utilisation normale de ce produit.

INNOBAZAAR, SL garantit contre les défauts de matériel, de conception ou de fabrication au moment de l'acquisition pour une période de 2 ans.

Cette garantie ne couvre que l'appareil dont le modèle est mentionné sur la facture d'achat.

Cette garantie NE COUVRE PAS une mauvaise installation, maintenance, nettoyage ou entretien de l'appareil, ni les pannes causées par un cas de force majeure, des agents chimiques ou des phénomènes atmosphériques, une mauvaise utilisation de l'appareil, une installation électrique défectueuse de l'acheteur, le transport de l'appareil, ni pour la manipulation de l'appareil par du personnel non autorisé par INNOBAZAAR, SL

Cette garantie ne peut être modifiée, altérée ou prolongée, et le fabricant n'autorise personne à agir en son nom pour modifier, altérer ou prolonger cette garantie.

Cette garantie s'applique uniquement au produit.

Pour la réparation de l'appareil, le consommateur doit envoyer un e-mail à innobazaar@innobazaar.com demandant les informations nécessaires sur la procédure à suivre.

Pour la substitution, l'annulation ou la réduction du prix, le cas échéant, le consommateur doit s'adresser à l'établissement de vente. Cette garantie n'affecte pas les droits dont dispose le consommateur conformément aux dispositions de la loi 23/2003 sur les garanties pour la vente de biens de consommation. Cette garantie accorde au consommateur des droits spécifiques, bien qu'il puisse également en avoir d'autres conformément à la législation en vigueur.

Distribué par : Innobazaar, SL
C/ Palas N°10 5°D CP
30201 Carthagène
ESPAGNE

Copyright 2020 – Tous droits réservés. Toute reproduction totale ou partielle sans autorisation expresse est interdite.

Distribué par:
Innobazaar, SL
C/ Palas N°10 5°D
Code postal 30201 Carthagène -
Espagne innobazaar@innobazaar.com